YT-30397

PL POZIOMNICA ELEKTRONICZNA MAGNETYCZNA
EN DIGITAL LEVEL WITH LED
DE ELEKTRONISCHE MAGNET-WASSERWAAGE
RU ЭЛЕКТРОННЫЙ МАГНИТНЫЙ СПИРТОВОЙ УРОВЕНЬ
UA ЕЛЕКТРОННИЙ МАГНІТНИЙ РІВЕНЬ
LT ELEKTRONINIS MAGNETINIS GULSČIUKAS
LV MAGNĒTISKAIS ELEKTRONISKAIS LĪMEŅRĀDIS
CZ ELEKTRONICKÁ MAGNETICKÁ VODOVÁHA
SK MAGNETICKÁ ELEKTRONICKÁ VODOVÁHA
HU MÁGNESES ELEKTROMOS VÍZMÉRTÉK
RO NIVELA DIGITALA CU LED
ES MAGNÉTICO NIVEL ELECTRÓNICO
FR NIVEAU À BULLE ÉLECTRONIQUE MAGNÉTIQUE
IT LIVELLA MAGNETICA ELETTRONICA
NL ELEKTRONISCHE MAGNETISCHE WATERPAS
GR ΗΛΕΚΤΡΟΝΙΚΟ ΜΑΓΝΗΤΙΚΟ ΑΛΦΑΔΙ

TOYA S.A. ul. Sołtysowicka 13-15, 51-168 Wrocław, Polska

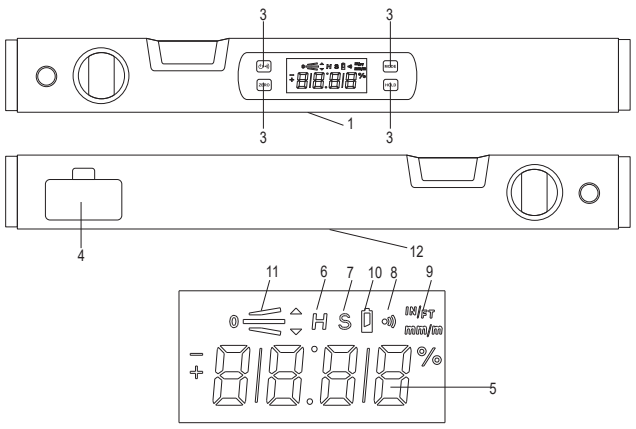

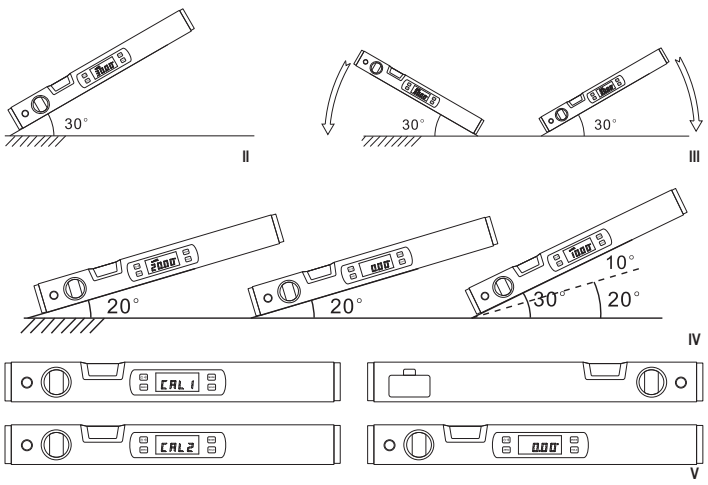

PL

1. krawędź pomiarowa
2. włącznik
3. przycisk sterujący
4. komora baterii
5. wynik pomiaru
6. wskaźnik zachowania pomiaru
7. wskaźnik pomiaru względnego
8. symbol brzęczyka
9. symbol jednostki pomiaru
10. wskaźnik baterii
11. wskaźnik nachylenia
12. magnes

CHARAKTERYSTYKA PRODUKTU

Poziomnica elektroniczna służy do pomiaru kąta pochylenia różnych powierzchni. Urządzenie posiada tradycyjne libelle spirytusowe oraz elektroniczny układ pomiarowy. Dzięki magnesom w podstawie, możliwe jest przyczepienie poziomnicy do powierzchni ferromagnetycznych. Przed rozpoczęciem posługiwania się przyrządem należy zapoznać się z treścią całej instrukcji obsługi, a następnie przestrzegać jej zaleceń.
UWAGA! Produkt nie jest przyrządem pomiarowym w rozumieniu ustawy „Prawo o miarach".

DANE TECHNICZNE

Wymiary: 415 x 50 x 21 mm
Napięcie znamionowe: 3 V d.c.
Zasilanie: 2 x bateria AAA
Zakres mierzonego kąta: 4 x 90°
Rozdzielczość pomiaru: 0,05°
Dokładność mierzonego kąta: 0 / 90°: ±0,1°; pozostałe kąty: ±0,2°
Temperatura pracy: 0 ÷ +40°C
Temperatura przechowywania: -10°C ÷ +50°C

OBSŁUGA PRODUKTU

Urządzenie należy przykładać w pionie dłuższą krawędzią do mierzonej powierzchni. Nachylenie jest mierzone tylko względem powierzchni pomiarowej. Cała dolna krawędź powinna przylegać do mierzonej powierzchni. Przechylona do przodu lub do tyłu poziomnica nie będzie mierzyła poprawnie nachylenia względem powierzchni pomiarowej.

Instalacja baterii
Otworzyć pokrywę komory baterii. W razie potrzeby usunąć stare baterie. Nowe baterie zainstalować w komorze zwracając uwagę na poprawną biegunowość. Zamknąć pokrywę komory baterii. Zaleca się stosować dobrej klasy baterie alkaliczne.

Włączanie produktu
Nacisnąć włącznik w celu uruchomienia urządzenia. Wyświetlacz zostanie podświetlony.
Naciśnięcie i przytrzymanie przez ok. 3 sekundy włącznika spowoduje wyłączenie urządzenia, wyświetlacz zostanie wygaszony.
W przypadku nieużywania urządzenia przez 3 minuty zostanie ono samoczynnie wyłączone. Jest to funkcja pozwalająca na oszczędzanie energii baterii.

Przyciski funkcyjne
ZERO – przycisk służący do zerowania i pozwalający na względny pomiar kąta. Względny pomiar konta jest sygnalizowany symbolem S na wyświetlaczu.
MODE – przycisk do zmiany jednostek mierzonego kąta pomiędzy: stopniami (°), mm/m, procentami nachylenia (%) oraz nachyleniem w imperialnym systemie miar w calach na stopę (in/ft). Po wybraniu jednostki jej symbol będzie widoczny na wyświetlaczu.
HOLD – przycisk pozwalający zachować wyświetlaną wartość na ekranie. Po jego naciśnięciu pojawi się symbol H na wyświetlaczu.

Pomiar bezwzględny (II)
Urządzenie należy uruchomić i przyłożyć do mierzonej powierzchni. Na wyświetlaczu pojawi się wskazanie nachylenia w wybranej jednostce. Pomiar dokonywany jest względem uniwersalnego poziomu odniesienia (wody) tak, jak w przypadku użycia tradycyjnej poziomnicy z libelkami spirytusowymi.
Wskaźnik nachylenia pokaże kierunek regulacji mierzonej powierzchni, aby ją wypoziomować (III).

Pomiar względny (IV)
Urządzenie należy uruchomić i przyłożyć do mierzonej powierzchni. Na wyświetlaczu pojawi się wskazanie nachylenia w wybranej jednostce. Nacisnąć przycisk ZERO, wskazanie powinno się wyzerować. Przyłożyć poziomnicę do drugiej mierzonej powierzchni. Na wyświetlaczu będzie widoczne nachylenie drugiej mierzonej powierzchni względem pierwszej mierzonej powierzchni.

Kalibracja (V)
Urządzenie jest fabrycznie skalibrowane i nie ma konieczności przeprowadzania kalibracji. Kalibrację należy przeprowadzić każdorazowo po upuszczeniu urządzenia.
Podczas kalibracji nachylenie powierzchni do niej użyte nie może przekraczać 5°.
Wyłączyć urządzenie i położyć je na płaskiej i gładkiej powierzchni.
Nacisnąć i przytrzymać przycisk MODE oraz nacisnąć włącznik. Tryb kalibracji zostanie aktywowany jeżeli na wyświetlaczu pojawi się wskazanie CAL1. Zwolnić nacisk na przyciski.
Nacisnąć ponownie przycisk MODE, wskazanie CAL1. Zacznie pulsować na wyświetlaczu. Nie przesuwać urządzenia do momentu, aż wyświetli się wskazanie CAL2.
Obrócić urządzenie w miejscu o 180° i nacisnąć ponownie przycisk MODE, wskazanie CAL2 zacznie pulsować. Nie przemieszczać urządzenia do momentu, aż wskazanie CAL2 zniknie z ekranu i zostanie wyświetlona wartość kąta nachylenia.

Brzęczyk
Przy włączonym urządzeniu, kolejne naciśnięcie włącznika uruchamia brzęczyk. Na wyświetlaczu widoczny jest wskaźnik brzęczyka. Brzęczyk emituje sygnał dźwiękowy pulsujący ze zwiększającą się częstotliwością w miarę zbliżania się do kąta 0° lub 90°. Ciągły dźwięk jest emitowany w przypadku gdy wynik pomiaru wynosi 0° lub 90°. kolejne naciśnięcie włącznika wyłącza brzęczyk. Wskaźnik brzęczyka znika z ekranu.

Wskaźnik baterii
Jeżeli baterie będą bliskie wyczerpaniu, na wyświetlaczu będzie widoczny symbol baterii. Należy wtedy wymienić baterie na nowe, zgodnie z procedurą opisaną w instrukcji. Baterie zawsze należy wymieniać parami, nie należy mieszać baterii świeżych ze zużytymi.

KONSERWACJA I PRZECHOWYWANIE PRODUKTU

Produkt po skończonej pracy należy przetrzeć miękką suchą tkaniną z ewentualnych zanieczyszczeń powstałych podczas pracy. Nie należy produktu zanurzać w wodzie.
Produkt przechowywać w miejscu suchym i zacienionym, zapewniającym dobrą wentylację. Miejsce przechowywania powinno być niedostępne dla dzieci i osób nieupoważnionych do obsługi urządzenia. Jeżeli okres przechowywania przekracza 3 miesiące należy z produktu wymontować baterie, pozwoli to zapobiec wyciekniętiu elektrolitu, co może doprowadzić do nieodwracalnego uszkodzenia produktu. W przypadku wycieku elektrolitu z baterii, należy unikać kontaktu skóry z elektrolitem. Elektrolit pozostały w produkcie wytrzeć za pomocą suchej miękkiej tkaniny. Baterii oraz produktu nie należy wyrzucać razem z innymi odpadami, należy postępować zgodnie z lokalnymi przepisami dotyczącymi przetwarzania takich odpadów. Urządzenia nie przechowywać w pojemnikach z innymi narzędziami, aby nie było narażone na uderzenia podczas transportu.

Ten symbol informuje o zakazie umieszczania zużytego sprzętu elektrycznego i elektronicznego (w tym baterii i akumulatorów) łącznie z innymi odpadami. Zużyty sprzęt powinien być zbierany selektywnie i przekazany do punktu zbierania w celu zapewnienia jego recyklingu i odzysku, aby ograniczać ilość odpadów oraz zmniejszyć stopnień wykorzystania zasobów naturalnych. Niekontrolowane uwalnianie składników niebezpiecznych zawartych w sprzęcie elektrycznym i elektronicznym może stanowić zagrożenie dla zdrowia ludzkiego oraz powodować negatywne zmiany w środowisku naturalnym. Gospodarstwo domowe pełni ważną rolę w przyczynianiu się do ponownego użycia i odzysku, w tym recyklingu zużytego sprzętu. Więcej informacji o właściwych metodach recyklingu można uzyskać u władz lokalnych lub sprzedawcy.

EN

1. measurement edge
2. power switch
3. control button
4. battery compartment
5. measurement result
6. measurement hold indicator
7. relative measurement indicator
8. buzzer symbol
9. measurement unit symbol
10. battery indicator
11. inclination indicator
12. magnet

PRODUCT CHARACTERISTICS

The electronic level is used to measure the angle of inclination of various surfaces. The device has traditional spirit vials and an electronic measuring system. Thanks to the magnets in the base, it is possible to attach the level to ferromagnetic surfaces. Before using the instrument, read the entire instructions manual and follow its guidelines.
CAUTION! This product is not a measuring instrument within the meaning of the "Trade Metrology Act".

TECHNICAL DATA

Dimensions: 415 x 50 x 21 mm
Rated voltage: 3 V DC
Power supply: 2 x AAA battery
Measured angle range: 4 x 90°
Measurement resolution: 0.05°
Measured angle accuracy: 0 / 90°: ±0.1°; other angles: ±0.2°
Operating temperature: 0°C ÷ +40°C
Storage temperature: -10°C ÷ +50°C

PRODUCT OPERATION

The device should be applied vertically with a longer edge to the surface to be measured. The inclination is measured only in relation to the measuring surface. The entire lower edge should be in contact with the surface to be measured. The inclined forward or backward level will not correctly measure the inclination relative to the measuring surface.

Battery installation
Open the battery compartment cover. Remove old batteries if needed. Install the new batteries in the compartment observing the correct polarity. Replace the battery compartment cover. It is recommended to use alkaline batteries of good class.

Turning on the product
Press the power switch to turn on the device. The display will backlight.
Pressing and holding the power switch for approx. 3 seconds will turn off the device; the display will turn off. If the device is not used for 3 minutes, it will turn off automatically. This is a function that saves battery energy.

Function buttons
ZERO – button for resetting and allowing for relative angle measurement. The relative measurement of the angle is indicated by the S symbol on the display.
MODE – button for changing the units of the measured angle between degrees (°), mm/m, percent inclination (%), and inclination in the imperial system of units in inches per foot (in/ft). After selecting the unit, its symbol will be visible on the display.
HOLD – button for keeping the displayed value on the screen. When pressed, the H symbol will appear on the display.

Absolute measurement (II)
Turn on the device and apply it to the surface to be measured. The display will show the inclination indication in the selected unit. The measurement is made in relation to the universal reference level (water) as in the case of using a traditional level with spirit vials.
The inclination indicator will show the direction of adjustment of the measured surface to level it (III).

Relative measurement (IV)
Turn on the device and apply it to the surface to be measured. The display will show the inclination indication in the selected unit. Press the ZERO button; the indication will reset. Apply the level to the second surface to be measured. The inclination of the second measured surface relative to the first measured surface will be shown on the display.

Calibration (V)
The device is factory calibrated and there is no need for calibration. Perform calibration each time the device is dropped.
During calibration, the inclination of the surface used for this purpose must not exceed 5°.
Turn off the device and place it on a flat and smooth surface.
Press and hold the MODE button and press the power switch. Calibration mode will be activated if the display shows the CAL1 indication. Release the pressure on the buttons.
Press the MODE button again; the CAL1 indication will appear. It will flash on the display. Do not move the device until the CAL2 indication is displayed.
Rotate the device by 180° in place and press the MODE button again; the CAL2 indication will flash. Do not move the device until the CAL2 indication disappears from the display and the inclination angle value is displayed.

Buzzer
When the device is on, pressing the power switch again will activate the buzzer. The display will show the buzzer indicator. The buzzer emits an audible signal pulsing with increasing frequency as approaching an angle of 0° or 90°. A continuous sound is emitted when the result of the measurement is 0° or 90°. Pressing the power switch again turns off the buzzer. The buzzer indicator will disappear from the display.

Battery indicator
If the batteries are running low, the display will show the battery symbol. In that case, replace the batteries with new ones according to the procedure described in the instructions manual. Always replace batteries in pairs. Do not mix new and used batteries.

PRODUCT MAINTENANCE AND STORAGE

After finishing work, wipe the product with a soft dry cloth removing possible impurities created during operation. Do not immerse the product in water.
Store the product in a dry and shaded place, ensuring good ventilation. The place of storage should not be accessible to children and persons unauthorised to operate the device. If the storage period exceeds 3 months, the batteries must be removed from the product in order to prevent leakage of electrolyte, which may cause irreparable damage to the product. In case of leakage of electrolyte from the battery, avoid contact of the skin with electrolyte. Wipe off the electrolyte remaining in the product with a dry, soft cloth. Do not dispose of the battery or product with other waste; follow local regulations for handling such waste. Do not store the device in boxes with other tools so that it is not exposed to impact during transport.

This symbol indicates that waste electrical and electronic equipment (including batteries and storage cells) cannot be disposed of with other types of waste. Waste equipment should be collected and handed over separately to a collection point for recycling and recovery, in order to reduce the amount of waste and the use of natural resources. Uncontrolled release of hazardous components contained in electrical and electronic equipment may pose a risk to human health and have adverse effects for the environment. The household plays an important role in contributing to reuse and recovery, including recycling of waste equipment. For more information about the appropriate recycling methods, contact your local authority or retailer.

DE

1. Messrand
2. Ein-/Ausschalter
3. Steuertaste
4. Batteriefach
5. Messergebnis
6. Messergebnisspeicheranzeige
7. Anzeige der Relativmessung
8. Summersymbol
9. Messeinheitssymbol
10. Batterieanzeige
11. Neigungszeige
12. Magnet

GERÄTEBESCHREIBUNG

Die elektronische Wasserwaage dient zur Messung des Neigungswinkels verschiedener Flächen. Dieses Gerät verfügt über traditionelle Libellen (mit Spiritus) und ein elektronisches Messsystem. Mit den Magneten im Unterteil ist es möglich, die Wasserwaage an ferromagnetischen Flächen zu positionieren. Bevor Sie das Gerät in Betrieb nehmen, lesen Sie die gesamte Anleitung und beachten Sie die Hinweise.
ACHTUNG! Das Produkt ist kein Messgerät im Sinne des „Mess- und Eichgesetzes".

TECHNISCHE DATEN

Abmessungen: 415 x 50 x 21 mm
Nennspannung: 3 V Gleichstrom
Stromversorgung: 2 x AAA-Batterien
Winkelmessbereich: 4 x 90°
Messauflösung: 0,05°
Winkel-Messgenauigkeit: 0 / 90°: ±0,1°; andere Winkel: ±0,2°
Betriebstemperatur: 0 ÷ +40°C
Lagertemperatur: -10 °C ÷ +50 °C

BEDIENUNG DES GERÄTES

Das Gerät sollte vertikal mit einer längeren Kante auf die zu messende Fläche aufgebracht werden. Die Neigung wird nur zur Messfläche hin gemessen. Die Unterkante muss über die gesamte Länge genau an der zu messenden Fläche anliegen. Falls die Wasserwaage nach vorne oder hinten geneigt ist, kann die Neigung zur Messfläche nicht korrekt gemessen werden.

Einbau der Batterien
Öffnen Sie den Batteriefachdeckel. Bei Bedarf alte Batterien entfernen. Setzen Sie neue Batterien in das Fach ein und achten Sie dabei auf die richtige Polarität. Schließen Sie den Batteriefachdeckel. Es wird empfohlen, Alkalibatterien guter Qualität zu verwenden.

Einschalten des Produkts
Drücken Sie den Schalter, um das Gerät zu starten. Die Anzeige leuchtet auf.
Halten Sie den Schalter ca. 3 Sekunden lang gedrückt, um das Gerät auszuschalten (die Anzeige leuchtet nicht auf).
Falls das Gerät 3 Minuten lang nicht benutzt wird, schaltet es sich automatisch ab. Diese Funktion spart Batterieleistung.

Funktionstasten
ZERO - dient zur Nullung und ermöglicht eine relative Winkelmessung. Die relative Winkelmessung wird durch das Symbol S auf dem Anzeigefeld angezeigt.
MODUS - ändert die Einheiten der Winkelmessung zwischen Grad (°), mm/m, prozentualer Neigung (%) und Neigung im angloamerikanischen Maßsystem in Zoll pro Fuß (in/ft). Nachdem Sie eine Maßeinheit ausgewählt haben, wird deren Symbol auf dem Anzeigefeld angezeigt.
HOLD – ermöglicht den angezeigten Wert auf der Anzeige zu speichern. Durch Drücken der HOLD-Taste erscheint das Symbol H auf der Anzeige.

absolute Messung (II)
Starten Sie das Gerät und legen Sie es an die zu messende Fläche an. Im Anzeigefeld wird die Neigung in der gewählten Einheit angezeigt. Die Messung erfolgt wie bei einer üblichen Wasserwaage mit Libellen gegen eine universelle Bezugsebene (Wasser).
Die Neigungsanzeige zeigt die Richtung der Einstellung der gemessenen Fläche, um sie zu nivellieren (III).

Relative Messung (IV)
Starten Sie das Gerät und legen Sie es an die zu messende Fläche an. Im Anzeigefeld wird die Neigung in der gewählten Einheit angezeigt. Drücken Sie die ZERO-Taste, um den Wert auf Null zurückzusetzen. Legen Sie die Wasserwaage auf der anderen zu messenden Fläche an. Auf dem Anzeigefeld wird die Neigung der zweiten Messfläche zur ersten Messfläche angezeigt.

Kalibrierung (V)
Das Gerät ist werkseitig kalibriert und es ist keine Kalibrierung erforderlich. Die Kalibrierung muss jedes Mal durchgeführt werden, wenn das Gerät fallen gelassen wird.
Bei der Kalibrierung darf die Neigung der zu verwendenden Fläche 5° nicht überschreiten.
Schalten Sie das Gerät aus und stellen Sie es auf eine ebene und glatte Fläche.
Drücken und halten Sie die MODE-Taste gedrückt und drücken Sie den Schalter. Der Kalibrierungsmodus wird aktiviert, wenn auf der Anzeige CAL1 angezeigt wird. Lassen Sie den Tastendruck los.
Drücken Sie die MODE-Taste erneut, CAL1 beginnt auf dem Anzeigefeld zu blinken. Bewegen Sie das Gerät nicht, bis CAL2 angezeigt wird.
Drehen Sie das Gerät um 180° und drücken Sie die MODE-Taste erneut. CAL2 blinkt. Bewegen Sie das Gerät nicht, bis CAL2 vom Bildschirm verschwindet und der Neigungswinkelwert angezeigt wird.

Signalgeber
Bei eingeschaltetem Gerät wird durch einen weiteren Tastendruck des Schalters der Signalgeber aktiviert. In der Anzeige erscheint das entsprechende Symbol. Der Signalgeber gibt einen pulsierenden Piepton mit zunehmender Frequenz ab, wenn 0°oder 90°erreicht wird. Bei einem Messergebnis von 0° oder 90° ertönt ein Dauerton, ein weiteres Drücken des Schalters schaltet den Signalgeber aus. Das Symbol des Signalgebers verschwindet von der Anzeige.

Batterieanzeige
Sind die Batterien bald leer, wird das Batteriesymbol auf dem Anzeigefeld angezeigt. Ersetzen Sie dann die Batterien gemäß dem in der Bedienungsanleitung beschriebenen Verfahren. Ersetzen Sie Batterien jeweils paarweise, mischen Sie keine neuen und gebrauchten Batterien.

WARTUNG UND LAGERUNG DES GERÄTES

Nach der Arbeit sollte das Produkt mit einem weichen, trockenen Tuch abgewischt werden, um Verschmutzungen zu entfernen, die sich während des Betriebs entstanden sind. Tauchen Sie das Gerät nicht ins Wasser.
Lagern Sie das Produkt an einem trockenen und schattigen Ort mit guter Belüftung. Der Lagerbereich sollte für Kinder und Personen, die nicht berechtigt sind, das Gerät zu bedienen, unzugänglich sein. Entfernen Sie bei einer Lagerzeit von mehr als 3 Monaten die Batterien aus dem Produkt, um ein Auslaufen des Elektrolyts zu verhindern. Andernfalls kann es zu einer dauerhaften Beschädigung des Produkts kommen. Im Falle des Austretens von Elektrolyt aus der Batterie Hautkontakt mit Elektrolyt vermeiden. Den im Produkt verbleibenden Elektrolyten mit einem trockenen und weichen Tuch abwischen. Entsorgen Sie Batterien und das Produkt nicht samt anderer Abfälle und beachten Sie die örtlichen Vorschriften zum Umgang mit derartigen Abfällen. Lagern Sie das Gerät nicht in Behältern mit anderen Werkzeugen, damit es beim Transport keinen Stößen ausgesetzt ist.

Dieses Symbol weist darauf hin, dass Elektro- und Elektronik-Altgeräte (einschließlich Batterien und Akkumulatoren) nicht zusammen mit anderen Abfällen entsorgt werden dürfen. Altgeräte sollten getrennt gesammelt und bei einer Sammelstelle abgegeben werden, um deren Recycling und Verwertung zu gewährleisten und so die Abfallmenge und die Nutzung natürlicher Ressourcen zu reduzieren. Die unkontrollierte Freisetzung gefährlicher Stoffe, die in Elektro- und Elektronikgeräten enthalten sind, kann eine Gefahr für die menschliche Gesundheit darstellen und negative Auswirkungen auf die Umwelt haben. Der Haushalt spielt eine wichtige Rolle bei der Wiederverwendung und Verwertung, einschließlich des Recyclings von Altgeräten. Weitere Informationen zu den geeigneten Recyclingverfahren erhalten Sie bei den örtlichen Behörden oder Ihrem Händler.

RU

1. измерительная поверхность
2. выключатель
3. управляющая кнопка
4. батарейный отсек
5. результат измерения
6. индикатор сохранения измерения
7. индикатор относительного измерения
8. символ зуммера
9. символ единицы измерения
10. индикатор батареи
11. индикатор наклона
12. магнит

ХАРАКТЕРИСТИКА ИЗДЕЛИЯ

Электронный уровень используется для измерения угла наклона различных поверхностей. Прибор имеет традиционные спиртовые уровни и электронную измерительную систему. Благодаря магнитам в основании уровень можно прикреплять к ферромагнитным поверхностям. Перед началом использования прибора, ознакомитесь с текстом всего руководства по эксплуатации, а затем соблюдайте его рекомендации.
ВНИМАНИЕ! Прибор - это не измерительный прибор в соответствии с законом „Право о мерах".

ТЕХНИЧЕСКИЕ ХАРАКТЕРИСТИКИ

Размеры: 415 x 50 x 21 мм
Номинальное напряжение: 3 В постоянного тока
Питание: 2 x батарейка AAA
Диапазон измерения углов: 4 x 90°
Разрешение измерения: 0,05°
Точность измеряемого угла: 0 / 90°: ±0,1°; другие углы: ±0,2°
Рабочая температура: 0 ÷ +40°C
Температура хранения: -10°C ÷ +50°C

ЭКСПЛУАТАЦИЯ УСТРОЙСТВА

Прибор следует прикладывать по вертикали более длинным краем к измеряемой поверхности. Наклон измеряется только относительно измеряемой поверхности. Весь нижний край должен прилегать к измеряемой поверхности. Наклоненный вперед или назад уровень не будет правильно измерять наклон относительно измеряемой поверхности.

Установка батареек
Откройте крышку батарейного отсека. При необходимости извлеките старые батарейки. Установите новые батарейки в отсек, соблюдая правильную полярность. Закройте крышку батарейного отсека. Рекомендуется использовать щелочные батарейки хорошего класса.

Включение прибора
Нажмите на включатель для запуска прибора. Дисплей подсветится.
Нажатие и удержание включателя в течение прибл. 3 секунд приведет к выключению прибора, дисплей погаснет.
Если прибор не используется в течение 3 минут, он выключится автоматически. Это функция позволяет экономить заряд батарейки.

Функциональные кнопки
ZERO – кнопка, предназначенная для обнуления показания и позволяющая измерять относительный угол. Относительное измерение угла сигнализируется символом S на дисплее.
MODE – кнопка для изменения единиц измеряемого угла в: градусах (°), мм/м, процентах наклона (%) и наклона в имперской системе мер в дюймах на фут (дюйм/фут). После выбора единицы ее символ отобразиться на дисплее.
HOLD – кнопка, позволяющая сохранить отображаемое значение на экране. После нажатия на нее на дисплее появляется символ H.

Абсолютное измерение (II)
Прибор следует включить и приложить к измеряемой поверхности. На дисплее отобразиться измеренное значение наклона в выбранной единице измерения. Измерение производится по отно-

шению к универсальному эталонному уровню (воды), как в случае использования традиционного спиртового уровня.
Показатель наклона покажет направление регулировки измеряемой поверхности для ее выравнивания (III).

Относительное измерение (IV)
Прибор следует включить и приложить к измеряемой поверхности. На дисплее отобразиться измеренное значение наклона в выбранной единице измерения. Нажмите на кнопку ZERO, показание должно обнулиться. Приложите уровень ко второй измеряемой поверхности. На дисплее отобразится наклон второй измеряемой поверхности относительно первой измеренной поверхности.

Калибровка (V)
Прибор откалиброваноа на заводе, и нет необходимости выполнять калибровку. Калибровку следует проводить каждый раз после падения прибора.
При калибровке наклон поверхности, используемой для нее, не должен превышать 5°.
Выключите прибор и положите его на ровную и гладкую поверхность.
Нажмите и удерживайте кнопку MODE и нажмите включатель. Режим калибровки будет активирован, если на дисплее появится индикация CAL1. Отпустите кнопку.
Снова нажмите кнопку MODE, появится индикация CAL1. Она начнет мигать на дисплее. Не перемещайте прибор до тех пор, пока на дисплее не отобразится CAL2.
Поверните прибор на 180° и снова нажмите на кнопку MODE, индикация CAL2 начнет мигать. Не перемещайте прибор до тех пор, пока с экрана не исчезнет индикация CAL2 и не отобразится значение угла наклона.

Зуммер
При включенном приборе следующее нажатие на включатель активирует зуммер. На дисплее отобразится индикатор зуммера. Зуммер издает звуковой сигнал, мигающий с возрастающей частотой по мере приближения к углу 0° или 90°. Непрерывный звук издается, когда результат измерения равен 0 ° или 90 °. При повторном нажатии на включатель зуммер выключится. Индикатор зуммера исчезнет с экрана.

Индикатор батареек
Если батарейки разряжены, на дисплее отобразится символ батарейки. В этом случае следует заменить батарейки на новые в соответствии с процедурой, описанной в руководстве. Всегда заменяйте батарейки попарно, не следует сочетать использованные и новые батарейки.

ТЕХОБСЛУЖИВАНИЕ И ХРАНЕНИЕ ПРИБОРА

После окончания работы прибор следует протереть мягкой сухой тканью для удаления возможных загрязнений, образовавшихся во время работы. Не погружайте прибор в воду.
Храните прибор в сухом и затененном месте, обеспечивая хорошую вентиляцию. Место хранения должно быть недоступно для детей и лиц, не имеющих разрешения на эксплуатацию прибора. Если срок хранения превышает 3 месяца, выньте батарейки из прибора, это позволит предотвратить утечку электролита из них, что может привести к необратимому повреждению прибора. В случае утечки электролита из батарейки, избегайте контакта электролита с кожей. Электролит, оставшийся в приборе, удалите сухой мягкой тканью. Не выбрасывайте батарейки и прибор вместе с другими отходами, соблюдайте местные правила по переработке таких отходов. Не храните прибор в контейнерах с другими инструментами, чтобы он не подвергался ударам во время транспортировки.

Этот символ информирует о запрете помещать изношенное электрическое и электронное оборудование (в том числе батареи и аккумуляторы) вместе с другими отходами. Изношенное оборудование должно собираться селективно и передаваться в точку сбора, чтобы обеспечить его переработку и утилизацию, для того, чтобы ограничить количество отходов, и уменьшить использование природных ресурсов. Неконтролируемый выброс опасных веществ, содержащихся в электрическом и электронном оборудовании, может представлять угрозу для здоровья человека, и приводить к негативным изменениям в окружающей среде. Домашнее хозяйство играет важную роль при повторном использовании и утилизации, в том числе, утилизации изношенного оборудования. Подробную информацию о правильных методах утилизации можно получить у местных властей или у продавца.

UA

1. вимірювальний край
2. вимикач
3. кнопка керування
4. відділення для акумуляторів
5. результат вимірювання
6. показник функціональності вимірювання
7. показник відносного вимірювання
8. символ звукового сигналу
9. символ одиниці вимірювання
10. індикатор стану батареї
11. показник нахилу
12. магніт

ХАРАКТЕРИСТИКА ВИРОБУ

Електронний рівень використовується для вимірювання кута нахилу різних поверхонь. Пристрій має традиційні спиртові флакони та електронну систему вимірювання. Завдяки магнітам в основі можна прикріпити рівень до феромагнітних поверхонь. Перш ніж користуватися пристроєм, прочитайте посібник з експлуатації та виконуйте його інструкції.
УВАГА! Пристрій не є вимірювальним інструментом за змістом Закону «Про міри».

ТЕХНІЧНІ ХАРАКТЕРИСТИКИ

Розміри: 415 x 50 x 21 мм
Номінальна напруга: 3 В пост.т.
Джерело живлення: 2 x батарея AAA
Діапазон вимірювання кута: 4 x 90°
Роздільна здатність вимірювання: 0,05°
Точність вимірювання кута: 0 / 90°: ±0,1°; інші кути: ±0,2°
Робоча температура: 0 ÷ +40°C
Температура зберігання: -10°C ÷ +50°C

ЕКСПЛУАТАЦІЯ ПРИСТРОЮ

Пристрій потрібно прикладати вертикально більш довгим краєм до поверхні, рівень якої вимірюється. Нахил вимірюється лише по відношенню до вимірювальної поверхні. Весь нижній край повинен прилягати до вимірюваної поверхні. Якщо рівень нахилений вперед або назад, він не буде правильно вимірювати нахил відносно вимірювальної поверхні.

Встановлення батарей
Відкрийте кришку відсіку батареї. При необхідності витягніть старі акумулятори. Встановіть нові батареї у відсіку, звертаючи увагу на правильну полярність. Закрийте кришку відсіку батареї. Рекомендується використовувати лужні акумулятори високого класу.

Увімкнення виробу
Натисніть вимикач, щоб запустити пристрій. Буде підсвічуватися дисплей.
Натискання та утримання вимикача протягом приблизно 3 секунд призведе до вимкнення пристрою, і також вимкнеться дисплей.
Якщо пристрій не використовується протягом 3 хвилин, він автоматично вимкнеться. Це функція, яка дозволяє зекономити заряд батареї.

Функційні кнопки
ZERO (НУЛЬ) - кнопка, що використовується для обнулення і дозволяє виконати відносне вимірювання кута. Про відносне вимірювання кута сигналізує символ S на дисплеї.
MODE (РЕЖИМ) - кнопка для зміни одиниць вимірюваного кута між: градусами (°), мм/м, відсотком нахилу (%) та нахилом в британській системі мір в дюймах на фут (дюйми/фути). Після вибору одиниці на дисплеї з ‘явиться її символ.
HOLD (УТРИМАННЯ) - кнопка, що дозволяє зберегти відображене на екрані значення. При натисканні на неї на дисплеї з’являється символ H.

Абсолютне вимірювання (II)
Необхідно запустити пристрій і прикласти його до поверхні, рівень якої вимірюється. На дисплеї з’явиться значення нахилу у вибраних одиницях. Вимірювання здійснюється відносно універсального еталонного рівня (води), як у випадку використання традиційного рівня з спиртовими флаконами. Індикатор нахилу покаже напрямок регулювання вимірюваної поверхні для її вирівнювання (III).

Відносне вимірювання (IV)
Необхідно запустити пристрій і прикласти його до поверхні, рівень якої вимірюється. На дисплеї з’явиться значення нахилу у вибраних одиницях. Натисніть кнопку ZERO, показання повинні бути скинуті. Прикладіть рівень до другої вимірюваної поверхні. На дисплеї буде показано нахил другої вимірюваної поверхні відносно першої вимірюваної поверхні.

Калібрування (V)
Пристрій відкалібрований на заводі, і немає необхідності виконання його калібрування. Калібрування потрібно проводити кожного разу, коли пристрій падає.
Під час калібрування нахил поверхні, що використовується для нього, не повинен перевищувати 5°.
Вимкніть пристрій і покладіть його на рівну та гладку поверхню.
Натисніть і утримуйте кнопку MODE і натисніть вимикач. Якщо на дисплеї з’явиться індикація CAL1, увімкнеться режим калібрування. Зменшіть натиск на кнопку.
Знову натисніть кнопку MODE, індикація CAL1. Почне миготіти на дисплеї. Не переміщуйте пристрій, поки на дисплеї не з’явиться індикація CAL2.
Поверніть пристрій на місці на 180° і знову натисніть кнопку MODE, індикація CAL2 почне миготіти. Не переміщуйте пристрій до тих пір, поки індикація CAL2 не зникне з екрана і не відобразиться значення кута нахилу.

Зумер
Якщо пристрій увімкнено, наступне натискання на вимикач активує зумер. На дисплеї з’явиться індикація зумера. Зумер видає звуковий сигнал, що змінюється зі збільшенням частоти, коли наближається до кута 0° або 90°. Безперервний звук видається, коли результат вимірювання становить 0° або 90 О. Наступне натискання на вимикач вимикає зумер. Індикація зумеру зникає з екрану.

Індикатор батареї
Якщо батареї скоро розрядяться, на дисплеї з’явиться символ батареї. В цьому випадку потрібн замінити батареї на нові, відповідно до процедури, описаної в інструкції. Завжди замінюйте обидві батарейки, не використовуйте одночасно стару та нову батарейки.

ТЕХНІЧНЕ ОБСЛУГОВУВАННЯ І ЗБЕРІГАННЯ

Після закінчення робіт виріб потрібно протерти м’якою сухою тканиною, щоб захистити його від можливих забруднень, що утворилися під час праці. Не занурюйте виріб у воду.
Зберігайте виріб у сухому та затіненому місці, забезпечуючи належну вентиляцію. Місце зберігання не повинно бути доступне для дітей та осіб, не уповноважених користуватися пристроєм. Якщо термін зберігання перевищує 3 місяці, батареї необхідно вийняти з виробу, щоб електроліт не витік, що може призвести до незворотного пошкодження виробу. У разі витоку батареї, уникайте контакту шкіри з електролітом. Електроліт, що залишився у виробі, вітріть сухою м’якою тканиною. Батарею та виріб не слід утилізувати разом з іншими відходами, будь ласка, дотримуйтесь місцевих норм щодо обробки таких відходів. Не зберігайте пристрій у контейнерах з іншими інструментами, щоб він не пошкодити його під час транспортування.

Этот символ информирует о запрете помещать изношенное электрическое и электронное оборудование (в том числе батареи и аккумуляторы) вместе с другими отходами. Изношенное оборудование должно собираться селективно и передаваться в точку сбора, чтобы обеспечить его переработку и утилизацию, для того, чтобы ограничить количество отходов, и уменьшить использование природных ресурсов. Неконтролируемый выброс опасных веществ, содержащихся в электрическом и электронном оборудовании, может представлять угрозу для здоровья человека, и приводить к негативным изменениям в окружающей среде. Домашнее хозяйство играет важную роль при повторном использовании и утилизации, в том числе, утилизации изношенного оборудования. Подробную информацию о правильных методах утилизации можно получить у местных властей или у продавца.

LT

1. matavimo kraštas
2. jungiklis
3. valdymo mygtukas
4. baterijos kamera
5. matavimo rezultatas
6. matavimo išsaugojimo indikatorius
7. santykinio matavimo indikatorius
8. garso signalo simbolis
9. matavimo vieneto simbolis
10. baterijos indikatorius
11. nuolydžio indikatorius
12. magnetas

PRODUKTO CHARAKTERISTIKA

Elektroninis gulsčiukas naudojamas įvairių paviršių pokrypio kampui matuoti. Prietaisas turi tradicines spiritines ampules ir elektroninę matavimo sistemą. Dėl pagrindo magnetų galima pritvirtinti gulsčiuką prie feromagnetinių paviršių. Prieš naudodamiesi įrenginiu perskaitykite visą naudojimo instrukciją ir vykdykite jos nurodymus.
DĖMESIO! Produktas nėra matavimo priemonė, kaip apibrėžta „Matavimo įstatyme“.

TECHNINIAI DUOMENYS

Dydis: 415 x 50 x 21 mm
Darbinė įtampa: 3 V d.c.
Maitinimas: 2 x baterijos AAA
Matuojamo kampo diapazonas: 4 x 90°
Registravimo skiriamoji geba: 0,05°
Matuojamo kampo tikslumas: 0 / 90°: ±0,1°; kiti kampai: ±0,2°
Darbo temperatūra: 0 ÷ +40°C
Laikymo temperatūra: -10°C ÷ +50°C

PRODUKTO VALDYMAS

Prietaisas turi būti pridedamas vertikaliai, ilgesniu kraštu ant matuojamo paviršiaus. Nuolydis matuojamas tik matuojamojo paviršiaus atžvilgiu. Visas apatinis kraštas turi priglusti prie matuojamo paviršiaus. Gulsčiukas pasviręs į priekį arba atgal netinkamai matuoja nuolydį matuojamojo paviršiaus atžvilgiu.

Baterijos diegimas
Atidarykite baterijos skyriai dangtį. Jei reikia, išimkite senas baterijas. Į skyrių įdėkite naujas baterijas, atkreipdami dėmesį į tinkamą poliškumą. Uždaryti baterijos kameros dangtį. Rekomenduojama naudoti geros klasės šarmines baterijas.

Produkto įjungimas
Norėdami įjungti prietaisą, paspauskite jungiklį. Ekranas bus paryškintas.
Paspaudus ir palaikius jungiklį maždaug 3 sekundes, prietaisas ir ekranas išsijungs.
Jei prietaisas nenaudojamas 3 minutes, jis automatiškai išsijungs. Tai yra baterijos energiją taupanti funkcija.

Funkciniai mygtukai
ZERO - mygtukas, naudojamas nuliui nustatyti ir santykiniam kampui matuoti. Santykinis kampo matavimas ekrane signalizuojamas simboliu S.
MODE - mygtukas, skirtas išmatuoto kampo vienetams keisti tarp: laipsnių (°), mm/m, nuolydžio procento (%) ir nuolydžio imperinėje matų sistemoje coliais ir pėdomis (in/ft). Pasirinkus vienetą, ekrane bus matomas jo simbolis.
HOLD - mygtukas leidžiantis išsaugoti ekrane rodomą vertę. Paspaudus ekrane bus rodomas simbolis H.

Absoliutus matavimas (II)
Prietaisą reikia paleisti ir padėti ant matuojamo paviršiaus. Ekrane rodomas nuolydis pasirinktu matavimo vienetu. Matavimas atliekamas atsižvelgiant į universalų atskaitos lygį (vanduo), kaip ir naudojant tradicinį spiritinį gulsčiuką.
Nuolydžio indikatorius rodys išmatuoto paviršiaus reguliavimo kryptį (III).

Santykinis matavimas (IV)
Prietaisą reikia paleisti ir padėti ant matuojamo paviršiaus. Ekrane rodomas nuolydis pasirinktu matavimo vienetu. Paspauskite ZERO mygtuką, rodmenį reikia nustatyti iš naujo. Padėkite gulsčiuką ant antrojo matuojamo paviršiaus. Ekrane bus rodomas antrojo išmatuoto paviršiaus nuolydis pirmojo išmatuoto paviršiaus atžvilgiu.

Kalibravimas (V)
Prietaisas sukalibruotas gamykloje ir jo kalibruoti nereikia. Kalibravimas turi būti atliekamas kiekvieną kartą, kai prietaisas nukrenta.
Kalibravimui naudojamo paviršiaus nuolydis neturi viršyti 5°.
Įjunkite prietaisą ir padėkite jį ant plokščio ir lygaus paviršiaus.
Paspauskite ir laikykite MODE mygtuką ir paspauskite jungiklį. Kalibravimo režimas bus suaktyvintas, jei ekrane pasirodys CAL1 rodmuo. Paleiskite mygtukus.
Dar kartą paspauskite mygtuką MODE, rodmuo CAL1. Jis mirksės ekrane. Nejudinkite prietaiso, kol nebus parodytas rodmuo CAL2.
Pasukite prietaisą 180° ir dar kartą paspauskite mygtuką MODE, mirksės rodmuo CAL2. Mašinos nejudinkite, iš ekrano neišnyks rodmuo CAL2 ir nebus parodyta pokrypio kampo vertė.

Garsinis signalas
Kai prietaisas įjungtas, dar kartą paspaudus jungiklį įjungiamas garsinis signalas. Ekrane rodomas garsinio signalo indikatorius. Garsinis signalas skleidžia vis dažnesnį mirksėjimą artėjant prie 0° arba 90° kampo. Nuolatinis garsas skleidžiamas, kai matavimo rezultatas yra 0° arba 90°. Paspaudus jungiklį dar kartą, garsinis signalas išjungiamas. Garsinio signalo indikatorius dings iš ekrano.

Baterijos indikatorius
Jei baterijos netrukus baigsis, ekrane bus rodomas baterijos simbolis. Tada pakeiskite baterijas naujomis pagal instrukcijoje aprašytą procedūrą. Baterijas visada keisti poromis, nemaišykite naudotų baterijų su naujomis.

PRODUKTO PRIEŽIŪRA IR LAIKYMAS

Pabaigus darbus, švelniu, sausu skudurėliu nušluostykite nuo produkto visus galimus darbo metu atsiradusius nešvarumus. Negalima merkti vandenyje.
Laikykite produktą sausoje ir tamsioje vietoje, kuri užtikrina gerą vėdinimą. Laikymo vieta neturėtų būti prieinama vaikams ir asmenims neįgaliotiems naudotis prietaisu. Jei laikymo laikotarpis yra ilgesnis nei 3 mėnesiai, baterijas reikia išimti iš produkto, kad elektrolitas negalėtų išsilieti, nes tai gali sukelti produkte nepataisomą žalą. Elektrolito iš baterijos nutekėjimo atveju vengti, kad odos kontakto su elektrolitu. Likusį produkte elektrolitą išvalyti su minkštu sausu skudurėliu. Baterijų ir produkto negalima išmesti kartu su kitomis atliekomis, todėl laikykitės vietinių taisyklių dėl tokių atliekų apdorojimo. Nelaikykite prietaiso konteineriuose su kitais įrankiais, kad transportuojant jis nebūtų veikiamas smūgių.

Šis simbolis rodo, kad draudžiama išmesti panaudotą elektrinę ir elektroninę įrangą (įskaitant baterijas ir akumuliatorius) kartu su kitomis atliekomis. Naudota įranga turėtų būti renkama atskirai ir siunčiama į surinkimo punktą, kad būtų užtikrintas jos perdirbimas ir utilizavimas, siekiant sumažinti atliekas ir sumažinti gamtos išteklių naudojimą. Nekontroliuojamas pavojingų komponentų, esančių elektros ir elektronėinėje įrangoje, išsiskyrimas gali kelti pavojų žmonių sveikatai ir sukelti neigiamus natūralios aplinkos pokyčius. Namų ūkis vaidina svarbų vaidmenį prisidedant prie pakartotinio įrenginių naudojimo ir utilizavimo, įskaitant perdirbimą. Norėdami gauti daugiau informacijos apie tinkamus perdirbimo būdus, susisiekite su savo vietos valdžios institucijomis ar pardavėju.

LV

1. mērīšanas mala
2. slēdzis
3. vadības poga
4. bateriju nodalījums
5. mērījuma rezultāts
6. mērījuma saglabāšanas indikators
7. relatīvā mērījuma indikators
8. pīksteņa simbols
9. mērvienības simbols
10. baterijas indikators
11. slīpuma indikators
12. magnēts

IERĪCES APRAKSTS

Elektroniskais līmeņrādis ir paredzēts dažādu virsmu slīpuma leņķa mērīšanai. Ierīce ir aprīkota ar tradicionāliem spirta indikatoriem un elektronisko mērīšanas sistēmu. Magnēti pamatnē ļauj piestiprināt līmeņrādi pie feromagnētiskām virsmām. Pirms ierīces izmantošanas sākšanas iepazīstieties ar visu lietošanas instrukciju un ievērojiet tās norādījumus.
UZMANĪBU! Ierīce nav mērinstruments *[Polijas Republikas]* Metroloģijas likuma izpratnē.

TEHNISKIE DATI

Izmēri: 415 × 50 × 21 mm
Nominālais spriegums: 3 V DC
Barošana: 2 × baterija AAA
Mērāmā leņķa diapazons: 4 × 90°
Mērījuma izšķirtspēja: 0,05°
Mērāmā leņķa precizitāte: 0/90°: ±0,1° Pārējie leņķi: ±0,2°
Darba temperatūra: 0 ÷ +40 °C
Uzglabāšanas temperatūra: –10 °C ÷ +50 °C

IERĪCES LIETOŠANA

Pielieciet ierīces garāku malu vertikāli mērāmai virsmai. Slīpums tiek mērīts tikai attiecībā pret mērīšanas virsmu. Visai apakšējai malai ir jāpieguļ mērāmajai virsmai. Ja līmeņrādis ir noliekts uz priekšu vai uz aizmuguri, slīpums attiecībā pret mērīšanas virsmu netiek mērīts pareizi.

Bateriju uzstādīšana
Atveriet bateriju nodalījuma vāku Ja nepieciešams, izņemiet vecās baterijas. Ievietojiet jaunas baterijas nodalījumā, pievēršot uzmanību pareizai polaritātei. Aizveriet bateriju nodalījuma ar vāku. Ieteicams lietot kvalitatīvas sārma baterijas

Ierīces ieslēgšana
Nospiediet slēdzi, lai iedarbinātu ierīci. Displejs tiek apgaismots.
Nospiežot slēdzi un turot to nospiestu aptuveni trīs sekundes, ierīce un displejs tiek izslēgti.
Ja ierīce netiek lietota trīs minūtes, tā tiek automātiski izslēgta. Šī funkcija ļauj ietaupīt bateriju enerģiju.

Funkciju pogas
“ZERO” — poga, kas paredzēta rādījumu atiestatīšanai un ļauj veikt relatīvo leņķa mērījumu. Relatīvais leņķa mērījums tiek signalizēts ar simbolu “S” uz displeja.
“MODE” — poga mērāmā leņķa mērvienības maiņai starp: grādiem (°), mm/m, slīpuma tiem (%) un slīpumu britu mēru sistēmā collās uz pēdu (in/ft). Pēc mērvienības izvēles tās simbols ir redzams uz displeja.
“HOLD” — poga, kas ļauj saglabāt rādīto vērtību uz ekrānā. Pēc šīs pogas nospiešanas uz displeja parādās simbols “H”.

Absolūtais mērījums (II)
Iedarbiniet ierīci un pielieciet to mērāmai virsmai. Uz displeja parādās slīpuma rādījums izvēlētajā mērvienībā. Mērījums tiek veikts attiecībā pret universālo atsauces līmeni (ūdens), kā tradicionāla spirta līmeņrāža gadījumā.
Slīpuma indikators rāda mērāmās virsmas regulēšanas virzienu, lai to nolīmeņotu (III).

Relatīvais mērījums (IV)
Iedarbiniet ierīci un pielieciet to mērāmai virsmai. Uz displeja parādās slīpuma rādījums izvēlētajā mērvienībā. Nospiediet pogu “ZERO”, rādījumam ir jātiek atiestatītam. Pielieciet līmeņrādi otrai mērāmai virsmai. Uz displeja parādās otrās izmērītās virsmas slīpums attiecībā pret pirmo izmērīto virsmu.

Kalibrēšana (V)
Ierīce ir sākotnēji kalibrēta un nav jāveic tās kalibrēšana. Kalibrēšana ir vienmēr jāveic pēc ierīces nokrišanas.
Kalibrēšanas laikā tai izmantotās virsmas slīpums nedrīkst pārsniegt 5°.
Izslēdziet ierīci un novietojiet to uz līdzenas un gludas virsmas.
Nospiediet un paturiet nospiestu pogu “MODE” un nospiediet slēdzi. Kalibrēšanas režīms tiek aktivizēts, ja uz displejā parādās rādījums “CAL1”. Atlaidiet spiedienu uz pogām.
Atkārtoti nospiediet pogu “MODE”, rādījums “CAL1” sāk mirgot uz displeja. Nepārvietojiet ierīci līdz brīdim, kad parādās rādījums “CAL2”.
Pagrieziet ierīci vietā par 180° un atkārtoti nospiediet pogu “MODE”, rādījums “CAL2” sāk pulsēt. Nepārvietojiet ierīci līdz brīdim, kad rādījums “CAL2” pazūd no ekrāna un parādās slīpuma leņķa vērtība.

Pīkstenis
Ja ierīce ir ieslēgta, atkārtoti nospiežot slēdzi, tiek iedarbināts pīkstenis. Uz displeja ir redzams pīksteņa indikators. Pīkstenis rada pulsējošu skaņas signālu, kura biežums paaugstinās, tuvojoties 0° vai 90° leņķim. Ja mērījuma rezultāts ir 0° vai 90°, tiek rādīts nepārtraukta skaņa. Atkārtoti nospiežot slēdzi, pīkstenis tiek izslēgts. Pīksteņa indikators pazūd no ekrāna.

Bateriju indikators
Ja baterijas drīz izlādēsies, uz displeja ir redzams baterijas simbols. Šādā gadījumā baterijas ir jānomaina pret jaunām atbilstoši instrukcijā aprakstītajai procedūrai. Vienmēr nomainiet baterijas pāros, nesajauciet jaunās un izlietotās baterijas.

PRODUKTA TEHNISKĀ APKOPE UN UZGLABĀŠANA

Pēc darba pabeigšanas iztīriet ierīci no iespējamiem netīrumiem, kas rodas darba laikā, ar mīkstu, sausu audumu. Neiegremdējiet ierīci ūdenī.
Uzglabājiet ierīci sausā un noēnotā vietā, nodrošinot labu ventilāciju. Uzglabāšanas vietai ir jābūt aizsargātai no bērnu un personu, kas nav pilnvarotas ierīces lietošanai, piekļuves. Ja uzglabāšanas laiks pārsniedz trīs mēnešus, izņemiet baterijas, lai novērstu elektrolīta noplūdi, kas var izraisīt neatgriezenisku ierīces bojājumu. Baterju elektrolīta noplūdes gadījumā izvairieties no ādas saskares ar elektrolītu. Noslaukiet elektrolītu, kas palicis ierīcē, ar sausu, mīkstu lupatiņu. Bateriju un ierīci nedrīkst izmest kopā ar citiem atkritumiem, jārīkojas atbilstoši vietējiem noteikumiem, kas attiecas uz šādu atkritumu pārstrādi. Neuzglabājiet ierīci tvertnēs kopā ar citiem instrumentiem, lai izvairītos no triecieniem transportēšanas laikā.

Šīs simbols informē par aizliegumu izmest elektrisko un elektronisko iekārtu atkritumus (tostarp baterijas un akumulatorus) kopā ar citiem atkritumiem. Nolietotas iekārtas ir jāsavāc atsevišķi un jānodod savākšanas punktā ar mērķi nodrošināt atkritumu otrreizējo pārstrādi un reģenerāciju, lai ierobežotu to apjomu un samazinātu dabas resursu izmantošanas līmeni. Elektriskajās un elektroniskajās iekārtās ietverto bīstamo sastāvdaļu nekontrolēta izdalīšanās var radīt cilvēku veselības apdraudējumu un izraisīt negatīvas izmaiņas apkārtējā vidē. Mājsaimniecība pilda svarīgu lomu otrreizējās izmantošanas un reģenerācijas, tostarp nolietoto iekārtu pārstrādes veicināšanā. Vairāk informācijas par atbilstošām otrreizējās pārstrādes metodēm var saņemt pie vietējo varas iestāžu pārstāvjiem vai pārdevēja.

CZ

1. měřicí hrana
2. spínač
3. ovládací tlačítko
4. přihrádka na baterie
5. výsledek měření
6. indikátor chování měření
7. indikátor relativního měření
8. symbol bzučáku
9. symbol měrné jednotky
10. indikátor baterie
11. indikátor sklonu
12. magnet

CHARAKTERISTIKA VÝROBKU

Elektronická vodováha slouží k měření úhlu sklonu různých povrchů. Zařízení má tradiční lihové vodováhy a elektronický měřicí systém. Díky magnetům v základně je možné vodováhu připevnit na feromagnetické povrchy. Před použitím zařízení si prosím přečtěte celý návod a řiďte se jeho doporučeními.
UPOZORNĚNÍ! Výrobek není měřicím přístrojem ve smyslu „Zákona o metrologii“.

TECHNICKÉ ÚDAJE

Rozměry: 415 x 50 x 21 mm
Jmenovité napětí: 3 V DC
Napájení: 2 x baterie AAA
Rozsah měření úhlu: 4 x 90°
Rozlišení měření: 0,05°
Přesnost měřeného úhlu: 0 / 90: ±0,1°; ostatní úhly: ±0,2°
Pracovní teplota: 0 až 40 °C
Skladovací teplota: -10 ° C ÷ 50 ° C

OBSLUHA VÝROBKU

Zařízení by mělo být umístěno svisle delší hranou k měřenému povrchu. Sklon se měří pouze ve vztahu k měřené oblasti. Celá spodní hrana by měla být v kontaktu s měřeným povrchem. Vodováha nakloněná dopředu nebo dozadu nebude správně měřit sklon vzhledem k měřenému povrchu.

Instalace baterií
Otevřete kryt prostoru pro baterie. V případě potřeby vyjměte staré baterie. Vložte nové baterie do přihrádky, dejte pozor na správnou polaritu. Uzavřete kryt prostoru pro baterie. Doporučuje se používat kvalitní alkalické baterie.

Zapnutí výrobku
Stisknutím spínače spustíte zařízení. Displej se rozsvítí.
Stisknutím a podržením spínače asi na 3 sekundy zařízení vypnete, displej zhasne.
Pokud se zařízení po dobu 3 minut nepoužívá, vypne se automaticky. Tato funkce umožňuje ušetřit energii v bateriích.

Funkční tlačítka
ZERO - tlačítko pro vynulování a pro měření relativního úhlu Relativní měření úhlu je signalizováno symbolem S na displeji.
MODE - tlačítko pro změnu jednotek měřeného úhlu mezi: stupni (°), mm/m, procenty sklonu (%) a sklonem v imperiálním systému měření v palcích na stopu (in/ft). Po výběru jednotky se na displeji zobrazí její symbol.
HOLD - tlačítko, které umožňuje zachovat zobrazenou hodnotu na displeji. Po jeho stisknutí se na displeji zobrazí symbol H.

Absolutní měření (II)
Zařízení by mělo být spuštěno a přiloženo k měřenému povrchu. Na displeji se zobrazí hodnota sklonu ve vybrané jednotce. Měření se provádí s ohledem na univerzální referenční hladinu (vodě), stejně jako při použití tradiční vodováhy s lihovými lahvičkami.
Indikátor sklonu ukáže směr regulace měřeného povrchu, za účelem jeho vyrovnání (III).

Relativní měření (IV)
Zařízení by mělo být spuštěno a přiloženo k měřenému povrchu. Na displeji se zobrazí hodnota sklonu ve vybrané jednotce. Stiskněte tlačítko ZERO, hodnota by se měla vynulovat. Vodováhu umístěte na druhý povrch, který chcete měřit. Na displeji se zobrazí sklon druhé měřené plochy v porovnání s první měřenou plochou.

Kalibrace (V)
Zařízení je z výroby kalibrováno a není nutné jej kalibrovat. Kalibrace by měla být provedena pokaždé, když zařízení spadne.
Během kalibrace nesmí sklon použitého povrchu překročit 5°
Vypněte zařízení a položte jej na rovný a hladký povrch.
Stiskněte a podržte tlačítko MODE a stiskněte spínač. Režim kalibrace se aktivuje, pokud se na displeji zobrazí CAL1. Uvolněte tlak na tlačítka.
Stiskněte znovu tlačítko MODE, zobrazí se CAL1. Začne blikat na displeji. Nehýbejte zařízením dokud se nezobrazí CAL2.
Otočte zařízení na místě o 180° a stiskněte znovu tlačítko MODE, začne blikat nápis CAL2. Nehýbejte zařízením, dokud CAL2 nezmizí z displeje a nezobrazí se úhel náklonu.

Bzučák
Pokud je zařízení zapnuté, dalším stisknutím spínače se aktivuje bzučák. Na displeji se zobrazí indikátor bzučáku. Zvuk bzučáku vydává pulzující signál s rostoucí frekvencí, čím blíže je k úhlu 0° nebo 90°. Nepřetržitý tón je vydáván ve chvíli, kdy je výsledek měření 0° nebo 90°. opětovným stisknutím spínače se bzučák vypne. indikátor bzučáku zmizí z displeje.

Indikátor baterií
Pokud jsou baterie téměř vybité, na displeji se zobrazí symbol baterie. V takovém případě vyměňte baterie za nové podle postupu popsaného v příručce. Baterie vždy vyměňujte v párech, nemíchejte nové a použité baterie.

ÚDRŽBA A SKLADOVÁNÍ VÝROBKU

Po dokončení práce je třeba výrobek otřít měkkým suchým hadříkem a odstranit z něj případné nečistoty. Neponořujte výrobek do vody.
Výrobek skladujte na suchém, stinném místě, které zajišťuje dobré větrání. Místo skladování by nemělo být přístupné dětem a neoprávněným osobám. Pokud doba skladování přesahuje 3 měsíce, vyjměte baterie z výrobku, abyste zabránili úniku elektrolytu, což může vést k neopravitelnému poškození výrobku. V případě úniku elektrolytu z baterií se vyvarujte kontaktu pokožky s elektrolytem. Veškerý elektrolyt zbývající ve výrobku vytřete měkkým suchým hadříkem. Baterie a výrobek by neměly být likvidovány spolu s jiným odpadem, postupujte podle místních předpisů o nakládání s odpady. Neukládejte zařízení v nádobách s jinými nástroji, aby během přepravy nebylo vystaveno nárazům.

Tento symbol informuje, že je zakázáno likvidovat použité elektrické a elektronické zařízení (včetně baterií a akumulátorů) společně s jiným odpadem. Použité zařízení by mělo být shromažďováno selektivně a odesíláno na sběrné místo, aby byla zajištěna jeho recyklace a využití, aby se snížilo množství odpadu a snížil stupeň využívání přírodních zdrojů. Nekontrolované uvolňování nebezpečných složek obsažených v elektrických a elektronických zařízeních může představovat hrozbu pro lidské zdraví a způsobit negativní změny v přírodním prostředí. Domácnost hraje důležitou roli při přispívání k opětovnému použití a využití, včetně recyklace použitého zařízení. Další informace o vhodných způsobech recyklace Vám poskytne místní úřad nebo prodejce.

SK

1. meracia hrana
2. zapínač
3. ovládacie tlačidlo
4. komora batérií
5. výsledok merania
6. ukazovateľ podržania merania
7. ukazovateľ relatívneho merania
8. symbol bzučiaka
9. symbol mernej jednotky
10. ukazovateľ batérií
11. ukazovateľ sklonu
12. magnet

CHARAKTERISTIKA VÝROBKU

Elektronická vodováha sa používa na meranie uhla sklonu rôznych povrchov. Zariadenie má tradičné liehové libely a elektronický merací systém. Vďaka magnetom v podstavci vodováhu sa dá pripevniť k feromagnetickým povrchom. Predtým, než zariadenie začnete používať, oboznámte sa s touto používateľskou príručkou, a pri používaní dodržiavajte pokyny a odporúčania, ktoré sú v nej uvedené.
POZOR! Výrobok nie je meracie zariadenie v zmysle zákona o meracích jednotkách a o vykonávaní meraní.

TECHNICKÉ ÚDAJE

Rozmery: 415 x 50 x 21 mm
Menovité napätie: 3 V DC
Napájanie: 2 x batéria AAA
Rozpätie meraného uhla: 4 x 90 °
Rozlíšenie merania: 0,05 °
Presnosť meraného uhla: 0 / 90 °: ±0,1 °; ostatné uhly: ±0,2 °
Pracovná teplota: 0 ÷ +40 °C
Teplota skladovania: -10 °C ÷ +50 °C

POUŽÍVANIE VÝROBKU

Zariadenie prikladajte vertikálne dlhším okrajom k meranému povrchu. Sklon sa meria iba vo vzťahu k meracej ploche. Celý spodný okraj vodováhy by mal priliehať k meranému povrchu. Vodováha naklonená dopredu alebo dozadu nebude správne merať sklon vo vzťahu k meracej ploche.

Inštalácia batérií
Otvorte veko komory batérií. V prípade potreby odstráňte staré batérie. Nové batérie nainštalujte do komory, pričom dajte pozor na správnu polaritu. Zatvorte veko komory batérií. Odporúčame, aby ste používali kvalitné alkalické batérie.

Zapnutie výrobku
Ak chcete zapnúť zariadenie, stlačte spínač. Displej sa rozsvieti.
Stlačením a podržaním spínača po dobu približne 3 sekúnd vypnete zariadenie a displej zhasne.
Ak nebudete používať zariadenie po dobu 3 minút, automaticky sa vypne. Je to funkcia, ktorá umožňuje šetriť energiu batérií.

Funkčné tlačidlá
NULA – tlačidlo slúži na vynulovanie a umožňuje vykonať relatívne meranie uhla. Relatívne meranie uhla je indikované symbolom S na displeji.
MODE – tlačidlo na zmenu jednotky meraného uhla medzi: stupňami (°), mm/m, percentuálnym sklonom (%) a sklonom v imperiálnom meracom systéme v palcoch na stopu (in/ft). Po výbere jednotky sa na displeji zobrazí jej symbol.
HOLD – tlačidlo pre zachovanie zobrazenej hodnoty na displeji. Po stlačení sa na displeji zobrazí symbol H.

Absolútne meranie (II)
Zapnite zariadenie a priložte ho k meranému povrchu. Na displeji sa zobrazí hodnota sklonu vo vybranej jednotke. Meranie sa vykonáva vo vzťahu k univerzálnej referenčnej úrovni (vody) tak, ako v prípade používania tradičnej vodováhy s liehovými libelami.
Indikátor sklonu ukáže, akým smerom je potrebné nastaviť meraný povrch, aby bol vyrovnaný (III).

Relatívne meranie (IV)
Zapnite zariadenie a priložte ho k meranému povrchu. Na displeji sa zobrazí hodnota sklonu vo vybranej jednotke. Stlačte tlačidlo NULA, hodnoty na displeji by sa mali vynulovať. Priložte vodováhu k druhému meranému povrchu. Na displeji sa zobrazí sklon druhého meraného povrchu vo vzťahu k prvému meranému povrchu.

Kalibrácia (V)
Zariadenie je továrensky kalibrované a nie je potrebné vykonať kalibráciu. Kalibráciu je potrebné vykonať vždy po padnutí zariadenia.
Počas kalibrácie sklon povrchu, ktorý sa na ňu používa, nesmie presahovať 5 °.
Vypnite zariadenie a položte ho na rovný a hladký povrch.
Stlačte a podržte tlačidlo MODE a stlačte spínač. Režim kalibrácie sa aktivuje, ak sa na displeji zobrazí označenie CAL1. Uvoľnite tlačidlá.
Znovu stlačte tlačidlo MODE, zobrazí sa označenie CAL1. Označenie na displeji začne blikať. Nehýbte zariadením až, kým sa nezobrazí označenie CAL2.
Otočte zariadenie o 180 ° a znova stlačte tlačidlo MODE, označenie CAL2 začne blikať. Nehýbte zariadením až, kým označenie CAL2 nezmizne z displeja a kým sa nezobrazí hodnota uhla sklonu.

Bzučiak
Pri zapnutom zariadení ďalšie stlačenie spínača aktivuje bzučiak. Na displeji sa zobrazuje symbol bzučiaka. Bzučiak vydáva pulzujúci zvukový signál, ktorého frekvencia sa zvyšuje, keď sa výsledok merania približuje k 0 ° alebo 90 °. Nepretržitý zvukový signál budete počuť, keď je výsledok merania 0 ° alebo 90 °. Opätovným stlačením spínača vypnete bzučiak. Symbol bzučiaka zmizne z displeja.

Indikátor stavu batérií
Ak sa batérie čoskoro vybijú, na displeji sa zobrazí symbol batérie. V takom prípade je potrebné vymeniť batérie za nové podľa pokynov, ktoré sú uvedené v používateľskej príručke. Batérie vždy vymieňajte obe spolu, nepoužívajte súčasne nabité a vybité batérie.

ÚDRŽBA A SKLADOVANIE VÝROBKU

Po skončení práce utrite výrobok mäkkou suchou handričkou a odstráňte prípadné znečistenia, ktoré vznikli počas používania. Výrobok neponárajte do vody.
Výrobok uchovávajte na suchom a tmavom mieste s dobrým vetraním. Miesto uchovávania výrobku nesmie byť prístupné deťom a osobám, ktoré nie sú oprávnené používať výrobok. Ak výrobok skladujete dlhšie ako 3 mesiace, vyberte z neho batérie, predídete tak prípadnému úniku elektrolytu, čo by mohlo viesť k trvalému poškodeniu výrobku. V prípade úniku elektrolytu z batérie, zabráňte kontaktu elektrolytu s pokožkou. Zvyšný elektrolyt vo výrobku poutierajte suchou mäkkou handričkou. Batérie ani výrobok nevyhadzujte spolu s domácim odpadom, pri likvidácii dodržiavajte miestne predpisy týkajúce sa likvidácie odpadu tohto druhu. Zariadenie neuchovávajte v nádobách spolu s iným náradím, aby nebolo počas prepravy vystavené nárazom.

Tento symbol informuje o zákaze vyhadzovania opotrebovaných elektrických a elektronických zariadení (vrátane batérií a akumulátorov) do komunálneho (netriedeného) odpadu. Opotrebované zariadenia musia byť separované a odovzdané do príslušných zberných miest, aby mohli byť náležite recyklované, čím sa znižuje množstvo odpadov a zmenšuje využívanie prírodných zdrojov. Nekontrolované uvoľňovanie nebezpečných látok, ktoré sú v elektrických a elektronických zariadeniach, môže ohrozovať ľudské zdravie a mať negatívny dopad na životné prostredie. Každá domácnosť má dôležitú úlohu v procese opätovného použitia a opätovného získavania surovín, vrátane recyklácie, z opotrebovaných zariadení, Bližšie informácie o správnych metódach recyklácie vám poskytne miestna samospráva alebo predajca.

HU

1. mérőperem
2. bekapcsológomb
3. vezérlőgomb
4. elemtartó
5. mérési eredmény
6. mérésmegőrzési mutató
7. relatív mérési mutató
8. csengő szimbólum
9. mérés mértékegységének szimbóluma
10. elem visszajelző
11. dőlésszög jelző
12. mágnes

TERMÉK JELLEMZŐI

Az elektronikus vízmérték különböző felületek dőlésszögének mérésére szolgál. A készülék hagyományos alkoholos libellákkal és elektronikus mérőrendszerrel rendelkezik. Az alapban lévő mágneseknek köszönhetően a vízmérték ferromágneses felületekhez rögzíthető. A készülék használata előtt olvassa el és tartsa be a használati útmutató teljes tartalmát.
FIGYELEM! A termék a „Mérésügyi törvény” értelmében nem minősül mérőeszköznek.

MŰSZAKI ADATOK

Méretek: 415 x 50 x 21 mm
Névleges feszültség: 3 V d.c.
Tápellátás: 2 x AAA elem
Szögmérés tartománya: 4 x 90°
Mérési lépték: 0,05°
Szögmérés pontossága: 0 / 90°: ±0,1°; egyéb szögek: ±0,2°
Működési hőmérséklet: 0 ÷ +40°C
Tárolási hőmérséklet: -10°C ÷ +50°C

TERMÉK HASZNÁLATA

A készüléket függőlegesen, a hosszabbik oldalával helyezze a mért felületre. A dőlésszög csak a mérőfelülethez viszonyítva lesz lemérve. A teljes alsó peremnek fel kell feküdnie a mért felületre. Az előre vagy hátra megdöntött vízmérték nem méri megfelelően a mérőfelülethez viszonyított dőlésszöget.

Elem behelyezése
Nyissa ki az elemtartó fedelét. Szükség esetén vegye ki a régi elemeket. Ügyeljen az elemek pólusainak megfelelő elhelyezkedésére. Zárja le az elemtartó fedelét. Ajánlott jó minőségű alkáli elemek használata.

Termék bekapcsolása
Nyomja meg a kapcsolót a készülék bekapcsolásához. Bekapcsol a kijelző háttérvilágítása.
A kapcsoló lenyomása és kb. 3 másodperces lenyomva tartása kikapcsolja a készüléket, a kijelző pedig kikapcsol.
Ha a készüléket 3 percig nem használja, automatikusan kikapcsol. Ez egy olyan funkció, amely energiát takarít meg.

Funkciógombok
ZERO - nullázáshoz használt gomb, amely lehetővé teszi a relatív szögmérést. A relatív szögmérést S szimbólum jelzi a kijelzőn.
MODE - a gomb a mért szög mértékegységének megváltoztatására szolgál: fok (°), mm/m, százalékos dőlésszög (%) és az angolszász mértékrendszerben mért hüvelyk/láb (in/ft). A mértékegység kiválasztása után a megfelelő szimbólum látható a kijelzőn.
HOLD - lehetővé teszi a megjelenített érték képernyőn való megőrzését. A megnyomása után egy H szimbólum jelenik meg a kijelzőn.

Abszolút mérés (II)
Kapcsolja be a készüléket és helyezze a mért felületre. A kijelzőn megjelenik a dőlésszög a kiválasztott mértékegységnek megfelelően. A mérés az univerzális referenciaszinthez (vízszint) viszonyítva kerül elvégzésre, csakúgy, mint a hagyományos, libellás vízmértékek esetében.
A dőlésszög-jelző mutatja azt az irányt, melynek irányába vízszintezni lehet a felületet (III).

Relatív mérés (IV)
Kapcsolja be a készüléket és helyezze a mért felületre. A kijelzőn megjelenik a dőlésszög a kiválasztott mértékegységnek megfelelően. Nyomja meg a ZERO gombot, a kijelzett értéknek nullázódnia kell. Helyezze a vízmértéket a második mért felületre. A kijelzőn megjelenik a második mért felület dőlésszöge az első mért felülethez képest.

Kalibrálás (V)
A készülék gyárilag kalibrálva van, nem igényel további beállítást. A kalibrálást minden alkalommal el kell végezni, amikor a készüléket leejti.
A kalibrálás során az ehhez használt felület dőlésszöge nem haladhatja meg az 5°-t.
Kapcsolja ki a készüléket, és helyezze sima és egyenletes felületre.
Nyomja meg és tartsa lenyomva a MODE gombot és nyomja meg a bekapcsológombot. A kalibrálási mód akkor aktiválódik, ha a kijelzőn a CAL1 felirat jelenik meg. Engedje fel mindkét gombot.
Nyomja meg ismét a MODE gombot, a CAL1 jelzés villogni fog a kijelzőn. Ne mozgassa a készüléket, amíg meg nem jelenik a CAL2.
Fordítsa el a készüléket 180°-kal, és nyomja meg ismét a MODE gombot, ekkor a CAL2 villogni fog. Ne helyezze át a készüléket, amíg a CAL2 jelzés el nem tűnik a képernyőről, és a dőlésszög értéke meg nem jelenik.

Hangjel
Ha a készülék be van kapcsolva, a kapcsológomb ismételt megnyomása bekapcsolja a csengőt. A kijelzőn a csengő szimbólum látható. A csengő hangjelzést bocsát ki, amely növekvő frekvenciával pulzál, amikor a 0° vagy 90° szöghöz közelít. Folyamatos hangot ad ki, ha a mérési eredmény 0° vagy 90°. A kapcsológomb ismételt megnyomása kikapcsolja a csengőt. A csengő szimbólum eltűnik a kijelzőről.

Elem visszajelző
Ha az elemek lemerülés-közeli állapotban vannak, az akkumulátor szimbólum jelenik meg a kijelzőn. Ezután cserélje ki az elemeket újakra a használati útmutatóban leírtaknak megfelelően. Az elemeket mindig párosával cserélje, ne használjon egyszerre új és használt elemet.

TERMÉK KARBANTARTÁSA ÉS TÁROLÁSA

A munka befejezése után törölje le a terméket puha, száraz ruhával a használat során esetlegesen keletkező szennyeződések eltávolítása érdekében. Ne merítse vízbe.
A terméket száraz és árnyékos helyen tárolja, megfelelő szellőzést biztosítva. A tárolás helye ne legyen hozzáférhető gyermekek és a készülék működtetésére jogosulatlan személyek számára. Ha a tárolási idő meghaladja a 3 hónapot, ki kell venni a termékből az elemet. Ezzel megelőzhető az elektrolitok szivárgása, amely visszafordíthatatlan kárt okozhat a termékben. Elektrolit szivárgás esetén kerülje a bőrrel való érintkezést. A termékben maradó elektrolit felesleget száraz és puha ronggyal törölje le. Az elemeket és a terméket nem szabad egyéb hulladékkal együtt kidobni, tartsa be a helyi, ilyen jellegű hulladék újrahasznosításával kapcsolatos előírásokat. Ne tárolja a készüléket más szerszámokkal együtt, hogy szállítás közben ne legyen kitéve ütéseknek.

Ez a szimbólum arra hívja fel a figyelmet, hogy tilos az elhasznált elektromos és elektronikus készüléket (többek között elemeket és akkumulátorokat) egyéb hulladékokkal együtt kidobni. Az elhasznált készüléket szelektíven gyűjtse és a hulladék mennyiségének, valamint a természetes erőforrások felhasználásának csökkentése érdekében adja le a megfelelő gyűjtőpontban újrafeldolgozás és újrahasznosítás céljából. Az elektromos és elektronikus készülékben található veszélyes összetevők ellenőrizetlen kibocsátása veszélyt jelenthet az emberi egészségre és negatív változásokat okozhat a természetes környezetben. A háztartások fontos szerepet töltenek be az elhasznált készülék újrafeldolgozásában és újrahasznosításában. Az újrahasznosítás megfelelő módjaival kapcsolatos további információkat a helyi hatóságoktól vagy a termék értékesítőjétől szerezhet.

RO

1. muchie de măsură
2. comutator de alimentare
3. buton de comandă
4. compartiment baterie
5. rezultatul măsurării
6. indicator menținere măsurare
7. indicator de măsurare relativă
8. simbol buzer
9. simbol unitate de măsură
10. indicator de încărcare a bateriei
11. indicator înclinație
12. magnet

CARACTERISTICILE PRODUSULUI

Nivela electronică se folosește pentru măsurarea unghiului de înclinație a diferitor suprafețe. Dispozitivul are fiole tradiționale cu alcool și un sistem electronic de măsurare. Datorită magneților situați la bază, este posibil să atașați nivela la suprafețe feromagnetice. Înainte de utilizarea instrumentului, trebuie să citiți integral acest manual și să urmați instrucțiunile din el.
ATENȚIE! Acest produs nu este un instrument de măsură în sensul legii privind instrumentele de măsură.

DATE TEHNICE

Dimensiuni: 415 x 50 x 21 mm
Tensiune nominală: 3 V c.c.
Alimentare electrică: 2 baterii x AAA
Domeniul unghiului măsurat: 4 x 90°
Rezoluția măsurătorii: 0,05°
Precizia unghiului măsurat: 0 / 90°: ±0,1°; alte unghiuri: ±0,2°
Temperatura de funcționare: 0°C ÷ +40°C
Temperatura de depozitare: -10°C ÷ +50°C

UTILIZAREA PRODUSULUI

Dispozitivul trebuie aplicat vertical cu muchia mai lungă pe suprafața de măsurat. Înclinația este măsurată doar relativ la suprafața măsurată. Întreaga muchie inferioară trebuie să fie în contact cu suprafața de măsurat. Nivela înclinată în față sau spre spate nu va măsura corect înclinația relativ la suprafața de măsurat.

Instalarea bateriei
Deschideți capacul compartimentului bateriilor. Scoateți bateriile uzate dacă este necesar. Instalați bateriile noi în lăcașul lor, respectând polaritatea corectă. Puneți la loc capacul compartimentului bateriilor. Se recomandă să folosiți baterii alcaline de bună calitate.

Pornirea produsului
Apăsați comutatorul pentru a porni dispozitivul. Afișajul va fi iluminat.
Prin presarea și ținerea apăsată a comutatorului de pornire timp de aproximativ 3 secunde, dispozitivul se va închide; afișajul se va stinge.
În cazul în care dispozitivul nu este folosit timp de 3 minute, el se va opri automat. această funcție asigură economisirea nivelului de energie al bateriei.

Butoanele pentru funcții
ZERO – buton pentru resetare și pentru a permite măsurarea unghiurilor relative. Măsurarea relativă a unghiului este indicată prin simbolul S de pe afișaj.
MODE – butonul permite alegerea unităților pentru unghiul măsurat (°), mm/m, înclinare procentuală (%) și înclinare în sistem imperial de măsurare, țoli per picior (in/ft). După selectarea unității, acest simbol va fi vizibil pe afișaj.
HOLD – buton care permite păstrarea valorii afișate pe ecran. La apăsare, simbolul H va apărea pe ecran.

Măsurare absolută (II)
Porniți dispozitivul și aplicați-l pe suprafața de măsurat. Afișajul va afișa indicația de înclinare în unitatea selectată. Măsurarea se face în relație cu nivelul de referință universal (apa) la fel ca în cazul utilizării unei nivele cu fiole ce alcool tradiționale.
Indicatorul de înclinație va arăta sensul de ajustare a suprafeței măsurate pentru a fi adusă la orizontală (III).

Măsurare relativă (IV)
Porniți dispozitivul și aplicați-l pe suprafața de măsurat. Afișajul va afișa indicația de înclinare în unitatea selectată. Apăsați butonul ZERO, indicația se va reseta. Aplicați nivela pe suprafața de măsurat. Înclinația celei de-a doua suprafețe măsurate relativ la prima suprafață măsurată va fi arătată pe afișaj.

Calibrare (V)
Dispozitivul este calibrat din fabrică și nu este necesară calibrarea. Efectuați calibrarea de fiecare dată când dispozitivul este scăpat pe jos.
În timpul calibrării, înclinația suprafeței folosite pentru acest scop nu trebuie să depășească 5°.
Opriți dispozitivul și plasați-l pe o suprafață plană și netedă.
Apăsați și țineți apăsat butonul MODE și apăsați comutatorul de pornire. Modul calibrare va fi activat dacă afișajul prezintă indicația CAL1. Eliberați presiunea exercitată asupra butonului.
Apăsați din nou butonul MODE, indicația CAL1 va apare. Ea va începe să clipească intermitent pe afișaj. Nu deplasați dispozitivul înainte să fie afișată indicația CAL2.
Rotiți pe loc dispozitivul cu 180° și apăsați din nou butonul MODE; indicația CAL2 se va aprinde intermitent. Nu deplasați dispozitivul înainte să dispară indicatorul CAL2 de pe afișaj și să fie afișată valoarea unghiului de înclinație.

Buzer
Când dispozitivul este pornit, prin apăsarea din nou a comutatorului de pornire se activează buzerul. Afișajul va indica simbolul buzer. Buzerul emite un semnal acustic pulsatil cu frecvență crescândă la apropierea de un unghi de 0° sau 90°. Un sunet continuu este emis când rezultatul măsurătorii este 0° sau 90°. Apăsând din nou comutatorul de pornire se oprește buzerul. Apoi, indicatorul buzerul va fi dispărea de pe afișaj.

Indicator pentru baterie
Dacă bateriile sunt descărcate, afișajul va prezenta simbolul baterie. În cazul acesta, înlocuiți bateriile cu altele noi, în conformitate cu procedura descrisă în acest manual. Întotdeauna înlocuiți bateriile în perechi. Nu folosiți niciodată baterii descărcate împreună cu baterii noi.

ÎNTREȚINEREA ȘI DEPOZITAREA PRODUSULUI

După încetarea lucrului, ștergeți produsul cu o lavetă moale, uscată pentru a îndepărta eventualele impurități rămase în urma utilizării. Nu cufundați produsul în apă.
Depozitați produsul într-un loc uscat și ferit de soare, cu bună ventilație. Locul de depozitare nu trebuie să fie accesibil copiilor și persoanelor care nu sunt autorizate să folosească dispozitivul. În cazul în care perioada de depozitare depășește 3 luni, bateriile trebuie scoase din produs pentru a preveni scurgerea electrolitului, ceea ce ar duce la deteriorarea iremediabilă a produsului. În cazul scurgerii electrolitului din baterie, evitați contactul pielii cu electrolitul. Ștergeți electrolitul de pe produs cu o lavetă uscată și moale. Nu eliminați bateria sau produsul împreună cu alte deșeuri; respectați reglementările locale pentru gestiunea unor asemenea deșeuri. Nu păstrați dispozitivul în containere cu alte scule, pentru a nu fi expus la impact în timpul transportului.

Acest simbol indică faptul că deșeurile de echipamente electrice și electronice (inclusiv baterii și acumulatori) nu pot fi eliminate împreună cu alte tipuri de deșeuri. Deșeurile de echipamente trebuie colectate și predate separat la un punct de colectare în vederea reciclării și recuperării, pentru a reduce cantitatea de deșeuri și consumul de resurse naturale. Eliberarea necontrolată a componentelor periculoase conținute în echipamentele electrice și electronice poate prezenta un risc pentru sănătatea oamenilor și are efect advers asupra mediului. Gospodăriile joacă un rol important prin contribuția lor la reutilizare și recuperare, inclusiv reciclarea deșeurilor de echipamente. Pentru mai multe informații în legătură cu metodele de reciclare adecvate, contactați autoritățile locale sau distribuitorul dumneavoastră.

ES

1. bordo di misura
2. pulsante di accensione
3. pulsante di comando
4. vano batterie
5. risultato della misurazione
6. indicatore di memorizzazione della misurazione
7. indicatore di misurazione relativa
8. simbolo di buzzer
9. simbolo dell'unità di misura
10. indicatore della batteria
11. indicatore di inclinazione
12. magnete

CARACTERÍSTICAS DEL PRODUCTO

El nivel electrónico se utiliza para medir el ángulo de inclinación de diferentes superficies. El instrumento cuenta con burbujas de alcohol tradicionales y un sistema de medición electrónico. Gracias a los imanes de la base, es posible fijar el nivel de burbuja en superficies ferromagnéticas. Antes de utilizar el dispositivo, lea todo el manual y siga sus instrucciones.
¡ATENCIÓN! El producto no es un instrumento de medida en el sentido de la Ley de Medidas.

ESPECIFICACIONES TÉCNICAS

Medidas: 415 x 50 x 21 mm
Tensión nominal: 3 V CC
Fuente de alimentación: 2 pilas AAA
Rango del ángulo medido: 4 x 90°
Resolución de la medición: 0,05°
Precisión del ángulo medido: 0 / 90°: ±0,1°; otros ángulos: ±0,2°
Temperatura de servicio: 0 ÷ +40 °C
Temperatura de almacenamiento: -10 °C ÷ +50 °C

OPERACIÓN DEL PRODUCTO

Coloque el aparato en posición vertical con su borde más largo sobre la superficie a medir. La pendiente solo se mide en relación con la superficie de medición. Todo el borde inferior debe apoyarse en la superficie a medir. Si el nivel está inclinado hacia delante o hacia atrás, no medirá correctamente la pendiente con respecto a la superficie de medición.

Instalación de la pila
Abra la tapa del compartimento de la pila. Retire las pilas viejas si es necesario. Instale las pilas nuevas en el compartimento, prestando atención a la polaridad correcta. Cierre la tapa del compartimento de la pila. Se recomienda utilizar pilas alcalinas de buena calidad.

Encendido del producto
Pulse el interruptor para poner en marcha la unidad. La pantalla se iluminará.
Si se mantiene pulsado el interruptor durante unos 3 segundos, la unidad se apaga y la pantalla se queda en blanco.
Si la unidad no se utiliza durante 3 minutos, se apagará automáticamente. Es una función para ahorrar batería.

Botones de función
ZERO: es un botón utilizado para poner a cero y permitir la medición relativa de ángulos. La medición relativa del ángulo se indica con el símbolo S en la pantalla.
MODE: es un botón para cambiar las unidades de medida del ángulo entre: grados (°), mm/m, porcentaje de pendiente (%) y pendiente imperial en pulgadas por pie (in/ft). Al seleccionar una unidad, su símbolo aparecerá en la pantalla.
HOLD: es un botón que permite mantener el valor mostrado en la pantalla. Cuando se pulsa, aparece el símbolo H en la pantalla.

Medición absoluta (II)
Ponga en marcha la unidad y aplíquela sobre la superficie a medir. La pantalla muestra la pendiente en la unidad seleccionada. La medición se realiza con respecto a un nivel de referencia universal (agua), al igual que cuando se utiliza un nivel convencional con burbuja de alcohol.
El indicador de inclinación mostrará la dirección en la que hay que ajustar la zona medida para nivelarla (III).

Medición relativa (IV)
Ponga en marcha la unidad y aplíquela sobre la superficie a medir. La pantalla muestra la pendiente en la unidad seleccionada. Pulse el botón ZERO, la pantalla debería volver a cero. Aplique el nivel a la otra superficie a medir. La pantalla mostrará la pendiente de la segunda superficie medida en relación con la primera medida.

Calibración (V)
La unidad viene calibrada de fábrica y no es necesario calibrarla. La calibración debe realizarse cada vez que se deje caer el dispositivo.
Durante el calibrado, la inclinación de la superficie no debe superar los 5°.
Apague la unidad y colóquela sobre una superficie plana y lisa.
Mantenga pulsado el botón MODE y pulse el interruptor. El modo de calibración se activará si CAL1 aparece en la pantalla. Suelte los botones.
Pulse de nuevo el botón MODE, indicación CAL1. Comenzará a parpadear en la pantalla. No mueva la unidad hasta que aparezca CAL2.
Gire la unidad en su lugar 180° y pulse de nuevo el botón MODE, la indicación CAL2 parpadeará. No mueva la unidad hasta que la indicación CAL2 desaparezca de la pantalla y se muestre el valor del ángulo de inclinación.

Zumbador
Con la unidad encendida, otra pulsación del interruptor activa el zumbador. La pantalla muestra el indicador del zumbador. El zumbador emite un pitido pulsante con frecuencia creciente a medida que se acerca a 0° o a 90°. Se emite un pitido continuo cuando el resultado de la medición es 0° o 90°. Otra pulsación del interruptor apaga el zumbador. El indicador del zumbador desaparece de la pantalla.

Indicador de la pila
Si las pilas están a punto de agotarse, aparecerá el símbolo de la pila en la pantalla. Sustituya las pilas por otras nuevas según el procedimiento descrito en el manual. Siempre reemplace las pilas en pares, no mezcle las usadas con las nuevas.

MANTENIMIENTO Y ALMACENAMIENTO DEL PRODUCTO

Después del trabajo, limpie el producto con un paño suave y seco para eliminar la suciedad que pueda haberse formado durante el trabajo. No sumerja el producto en agua.
Almacene el producto en un lugar seco y sombreado con buena ventilación. La zona de almacenamiento debe ser inaccesible para los niños y las personas no autorizadas a manejar la unidad. Si el período de almacenamiento es superior a 3 meses, deben retirarse las pilas del producto para evitar fugas de electrolito, que pueden causar daños irreparables al producto. En caso de fuga de electrolito de la pila, evite el contacto de la piel con el electrolito. El electrolito que queda en el producto se limpia con un paño seco y suave. No elimine las pilas o el producto con otros residuos y siga las normas locales para el tratamiento de dichos residuos. No guarde la unidad en contenedores con otras herramientas, para que no sufra golpes durante el transporte.

Este símbolo indica que los residuos de aparatos eléctricos y electrónicos (incluidas las pilas y acumuladores) no pueden eliminarse junto con otros residuos. Los aparatos usados deben recogerse por separado y entregarse a un punto de recogida para garantizar su reciclado y recuperación a fin de reducir la cantidad de residuos y el uso de los recursos naturales. La liberación incontrolada de componentes peligrosos contenidos en los aparatos eléctricos y electrónicos puede suponer un riesgo para la salud humana y causar efectos adversos en el medio ambiente. El hogar desempeña un papel importante en la contribución a la reutilización y recuperación, incluido el reciclado de los residuos de aparatos. Para obtener más información sobre los métodos de reciclaje adecuados, póngase en contacto con su autoridad local o distribuidor.

FR

1. bord de mesure
2. gâchette de l'interrupteur
3. bouton de commande
4. compartiment à piles
5. résultat de la mesure
6. indicateur de comportement de mesure
7. indicateur de mesure relative
8 symbole de buzzer
9. symbole de l'unité de mesure
10. indicateur de pile
11. indicateur d'inclinaison
12. aimant

CARACTÉRISTIQUES DU PRODUIT

Le niveau électronique est utilisé pour mesurer l'angle d'inclinaison de différentes surfaces. L'appareil dispose de libelles à bulle traditionnelles et d'un système de mesure électronique. Grâce aux aimants de la base, il est possible de fixer le niveau sur des surfaces ferromagnétiques. Avant d'utiliser l'appareil, lire et comprendre l'ensemble du manuel d'utilisation et suivre ses instructions.
ATTENTION ! Le produit n'est pas un instrument de mesure au sens de la « Loi sur les mesures ».

CARACTÉRISTIQUES TECHNIQUES

Dimensions : 415 x 50 x 21 mm
Tension nominale : 3 V c.c.
Alimentation : 2 x pile AAA
Plage d'angle mesuré : 4 x 90°
Résolution de la mesure : 0,05°
Précision d'angle mesuré : 0 / 90° : ±0,1° ; autres angles : ±0,2°
Température de fonctionnement : 0 ÷ +40 °C
Température de stockage : -10 °C ÷ +50 °C

UTILISATION DU PRODUIT

L'appareil doit être appliqué verticalement avec un bord plus long sur la surface à mesurer. L'inclinaison n'est mesurée que par rapport à la surface de mesure. La totalité du bord inférieur doit adhérer à la surface à mesurer. Le niveau incliné vers l'avant ou vers l'arrière ne mesure pas correctement l'inclinaison par rapport à la surface de mesure.

Montage de la pile
Ouvrir le couvercle du compartiment des piles. Si nécessaire, retirer les piles usagées. Installer les nouvelles piles dans le compartiment en faisant attention à respecter la polarité. Fermer le couvercle du compartiment des piles. Il est recommandé d'utiliser des piles alcalines de bonne classe.

Mise en marche du produit
Appuyer sur l'interrupteur pour démarrer l'appareil. L'écran sera mis en surbrillance.

Appuyer sur l'interrupteur et le maintenir enfoncé pendant environ 3 secondes pour éteindre l'appareil, l'écran s'éteindra.
Si l'appareil n'est pas utilisé pendant 3 minutes, il sera éteint automatiquement. Il s'agit d'une fonction qui économise l'énergie de la pile.

Boutons de fonction
ZÉRO – bouton utilisé pour mettre à zéro et permettre la mesure de l'angle relatif. La mesure relative du compte est indiquée par le symbole S sur l'écran.
MODE – bouton pour modifier les unités de l'angle mesuré entre : degrés (°), mm/m, pourcentage de pente (%) et pente dans le système d'unités impériales de mesures en pouces par pied (in/ft). Après avoir sélectionné l'unité, son symbole sera visible sur l'écran.
HOLD – bouton permettant d'enregistrer la valeur affichée à l'écran. Lorsqu'on appuie sur ce bouton, le symbole H apparaît sur l'écran.

Mesure absolue (II)
L'appareil doit être démarré et appliqué sur la surface à mesurer. L'écran affiche la pente dans l'unité sélectionnée. La mesure est effectuée par rapport au niveau de référence universel (eau), comme dans le cas de l'utilisation d'un niveau spiritueux traditionnel.
L'indicateur d'inclinaison indique le sens de réglage de la surface mesurée pour la mettre à niveau (III).

Mesure relative (IV)
L'appareil doit être démarré et appliqué sur la surface à mesurer. L'écran affiche la pente dans l'unité sélectionnée. Appuyez sur le bouton ZERO, l'indication doit être réinitialisée. Appliquer le niveau sur la deuxième surface mesurée. L'afficheur indique la pente de la seconde surface mesurée par rapport à la première surface mesurée.

Étalonnage (V)
L'appareil est étalonné en usine et il n'est pas nécessaire de l'étalonner. L'étalonnage doit être effectué à chaque chute de l'appareil.
Pendant l'étalonnage, l'inclinaison de la surface utilisée ne doit pas dépasser 5°
Éteindre l'appareil et le placer sur une surface plane et lisse.
Appuyer et maintenir enfoncé le bouton MODE et appuyer sur l'interrupteur. Le mode d'étalonnage sera activé si l'écran affiche CAL1. Relâcher la pression sur les boutons.
Appuyer à nouveau sur le bouton MODE, indication CAL1. Il clignotera à l'écran. Ne déplacez pas l'appareil avant que l'indication CAL2 ne soit affiché.
Tourner l'appareil 180° et appuyer à nouveau sur le bouton MODE, l'indication CAL2 clignotera. Ne pas déplacer la machine jusqu'à ce que l'indication CAL2 disparaisse de l'écran et que la valeur de l'angle d'inclinaison soit affichée.

Avertisseur sonore
Lorsque l'appareil est allumé, un autre appui sur l'interrupteur active l'avertisseur sonore. L'écran affiche l'indicateur d'avertisseur sonore. L'avertisseur sonore émet un signal sonore clignotant avec une fréquence croissante à mesure qu'il s'approche d'un angle de 0° ou 90° Un son continu est émis lorsque le résultat de la mesure est 0° ou 90°. Appuyer à nouveau sur l'interrupteur éteint l'avertisseur sonore. L'indicateur d'avertisseur sonore disparaît de l'écran.

Indicateur de la pile
Si les piles sont sur le point de s'épuiser, le symbole de la pile s'affiche à l'écran. Ensuite, remplacer les piles par des piles neuves selon la procédure décrite dans le manuel. Toujours remplacer les piles par paires, ne pas mélanger les piles fraîches et usagées.

MAINTENANCE ET STOCKAGE DU PRODUIT

Après le travail de finition, le produit doit être essuyé avec un chiffon doux et sec pour éviter d'éventuelles impuretés créées pendant le fonctionnement. Ne pas immerger le produit dans l'eau.
Entreposer le produit dans un endroit sec, ombragé et bien ventilé. Le lieu de stockage doit être inaccessible aux enfants et aux personnes non autorisées à utiliser l'appareil. Si la période de stockage dépasse 3 mois, les piles doivent être retirées du produit afin d'éviter toute fuite d'électrolyte, ce qui pourrait entraîner des dommages irréparables au produit. En cas de fuite de l'électrolyte de la pile, éviter tout contact cutané avec l'électrolyte. L'électrolyte restant dans le produit doit être essuyé avec un chiffon doux et sec. Ne pas jeter les piles ou le produit avec d'autres déchets ; suivez les réglementations locales pour le traitement de ces déchets. Ne pas ranger l'appareil dans des contenants avec d'autres outils de sorte qu'il ne soit pas exposé aux chocs pendant le transport.

Ce symbole indique que les déchets d'équipements électriques et électroniques (y compris les piles et accumulateurs) ne peuvent être éliminés avec d'autres déchets. Les équipements usagés devraient être collectés séparément et remis à un point de collecte afin d'assurer leur recyclage et leur valorisation et de réduire ainsi la quantité de déchets et l'utilisation des ressources naturelles. La dissémination incontrôlée de composants dangereux contenus dans des équipements électriques et électroniques peut présenter un risque pour la santé humaine et avoir des effets néfastes sur l'environnement. Le ménage joue un rôle important en contribuant à la réutilisation et à la valorisation, y compris le recyclage des équipements usagés. Pour plus d'informations sur les méthodes de recyclage appropriées, contactez votre autorité locale ou votre revendeur.

IT

1. bordo di misura
2. pulsante di accensione
3. pulsante di comando
4. vano batterie
5. risultato della misurazione
6. indicatore di memorizzazione della misurazione
7. indicatore di misurazione relativa
8. simbolo di buzzer
9. simbolo dell'unità di misura
10. indicatore della batteria
11. indicatore di inclinazione
12. magnete

CARATTERISTICHE DEL PRODOTTO

La livella elettronica viene utilizzata per misurare l'angolo di inclinazione delle superfici diverse. Il dispositivo è dotato delle tradizionali bolle con alcool e di un sistema di misurazione elettronico. Grazie ai magneti nella base, è possibile fissare la livella alle superfici ferromagnetiche. Prima di utilizzare il dispositivo leggere l'intera istruzione d'uso e seguire le prescrizioni ivi indicate.
ATTENZIONE! Il prodotto non è uno strumento di misura ai sensi della "Legge sulla metrologia".

DATI TECNICI

Dimensioni: 415 x 50 x 21 mm
Tensione nominale: 3 V c.c.
Alimentazione: 2 x batterie AAA
Campo dell'angolo misurato: 4 x 90°
Risoluzione di misurazione: 0,05°
Accuratezza dell'angolo misurato: 0 / 90°: ±0,1°; altri angoli: ±0,2°
Temperatura di esercizio: 0 ÷ +40°C
Temperatura di stoccaggio: -10°C ÷ +50°C

USO DEL PRODOTTO

Il dispositivo deve essere applicato verticalmente con un bordo più lungo rivolto verso la superficie da misurare. La pendenza viene misurata solo rispetto alla superficie di misurazione. L'intero bordo inferiore deve aderire alla superficie misurata. La livella inclinata in avanti o all'indietro non misurerà correttamente la pendenza rispetto alla superficie di misurazione.

Installazione della batteria
Aprire il coperchio del vano batterie. Se necessario, rimuovere le vecchie batterie. Installare le nuove batterie nel vano facendo attenzione alla corretta polarità. Chiudere il coperchio del vano batterie. Si raccomanda di utilizzare le batterie alcaline di qualità.

Accensione del prodotto
Premere l'interruttore per avviare il dispositivo. Il display si illumina.
Tenere premuto l'interruttore per circa 3 secondi per spegnere il dispositivo, il display si spegnerà.
Se il dispositivo non viene utilizzato per 3 minuti, verrà spento automaticamente. Si tratta di una funzione che consente di risparmiare l'energia dalla batteria.

Tasti funzione
ZERO: tasto utilizzato per azzerare e consentire la misurazione relativa dell'angolo. La misura relativa dell'angolo è contrassegnata dal simbolo S sul display.
MODE: tasto per modificare le unità dell'angolo misurato tra: gradi (°), mm/m, percentuale di inclinazione (%) e inclinazione nel sistema imperiale di misure in pollici per piede (in/ft). Dopo aver selezionato l'unità, il suo simbolo sarà visibile sul display.
HOLD: tasto utilizzato per memorizzare il valore visualizzato sullo schermo. Premendolo, sul display compare il simbolo H.

Misurazione assoluta (II)
Il dispositivo deve essere avviato e applicato sulla superficie da misurare. Il display mostra l'inclinazione espressa nell'unità selezionata. La misurazione viene effettuata in relazione al livello di riferimento universale (acqua), come nel caso dell'utilizzo di una livella a bolla tradizionale.
L'indicatore di inclinazione mostrerà la direzione di regolazione della superficie misurata per livellarla (III).

Misurazione relativa (IV)
Il dispositivo deve essere avviato e applicato sulla superficie da misurare. Il display mostra l'inclinazione espressa nell'unità selezionata. Premere il tasto ZERO, l'indicazione dovrebbe azzerarsi. Applicare la livella alla seconda superficie misurata. Il display visualizza l'inclinazione della seconda superficie misurata rispetto alla prima superficie misurata.

Calibrazione (V)
Il dispositivo è tarato in fabbrica e non è necessaria alcuna taratura. Tuttavia, provvedere alla taratura ogni volta che il dispositivo cada.
Durante la taratura, la pendenza della superficie utilizzata per la taratura non deve superare 5°.
Spegnere il dispositivo e posizionarlo su una superficie piana e liscia.
Premere e tenere premuto il tasto MODE e premere l'interruttore. La modalità di taratura verrà attivata se il display mostra CAL1. Rilasciare la pressione sui tasti.
Premere nuovamente il tasto MODE, l'indicazione CAL1. lampeggerà sul display. Non spostare il dispositivo finché non venga visualizzato CAL2.
Ruotare il dispositivo di 180° e premere nuovamente il tasto MODE, l'indicatore CAL2 comincerà a lampeggiare. Non muovere il dispositivo fino a quando l'indicazione CAL2 non scomparisse dallo schermo e il valore dell'angolo di inclinazione non venisse visualizzato.

Buzzer
Con il dispositivo acceso, un'altra pressione dell'interruttore attiva il buzzer. Sul display sarà visibile l'indicatore del cicalino. Il buzzer emette un segnale acustico a impulsi con frequenza crescente quando si avvicina a un angolo di 0° o 90°. Un suono continuo viene emesso quando il risultato della misurazione è pari allo 0° o al 90°. Premendo nuovamente l'interruttore si spegne il buzzer. L'indicatore di buzzer scompare dallo schermo.

Indicatore della batteria
Se le batterie stanno per esaurirsi, sul display verrà visualizzato il simbolo della batteria. Quindi sostituire le batterie con le nuove seguendo la procedura descritta nel manuale. Sostituire sempre le batterie in coppia, non mischiare le batterie nuove con quelle usate.

MANUTENZIONE E CONSERVAZIONE DEL PRODOTTO

Dopo aver terminato il lavoro, pulire il prodotto con un panno morbido e asciutto da eventuali impurità generate durante il funzionamento. Non immergere il prodotto in acqua.
Conservare il prodotto in un luogo asciutto e ombreggiato garantendo una buona ventilazione. Il luogo di conservazione non deve essere accessibile a bambini e persone non autorizzate a utilizzare il dispositivo.
Se il periodo di stoccaggio supera 3 mesi, le batterie devono essere rimosse dal prodotto per evitare le fuoriuscite di elettrolito il che potrebbe causare danni irreparabili al prodotto. In caso di perdita di elettrolito dalla batteria, evitare il contatto della pelle con l'elettrolito. Asciugare l'elettrolito rimasto nel prodotto con un panno morbido e asciutto. Non smaltire la batteria o il prodotto insieme ad altri rifiuti e seguire le normative locali per il trattamento di tali rifiuti. Non conservare il dispositivo in contenitori con altri strumenti in modo che non sia esposto ad urti durante il trasporto.

Questo simbolo indica che l'apparecchiatura elettrica e elettronica usurata (comprese le batterie e gli accumulatori) non può essere smaltita insieme con altri rifiuti. Le apparecchiature usurate devono essere raccolte separatamente e consegnate al punto di raccolta specializzato per garantire il riciclaggio e il recupero, al fine di ridurre la quantità di rifiuti e diminuire l'uso delle risorse naturali. Il rilascio incontrollato dei componenti pericolosi contenuti nelle apparecchiature elettriche e elettroniche può costituire il rischio per la salute umana e causare gli effetti negativi sull'ambiente naturale. Il nucleo familiare svolge il ruolo importante nel contribuire al riutilizzo e al recupero, compreso il riciclaggio dell'apparecchiatura usurata. Per ottenere le ulteriori informazioni sui metodi di riciclaggio appropriate, contattare l'autorità locale o il rivenditore.

NL

1. meetrand
2. schakelaar
3. bedieningsknop
4. batterijvak
5. meetresultaat
6. meetgedragindicator
7. relatieve meetindicator
8. zoemer-symbool
9. meeteenheid-symbool
10. batterijstatusindicator
11. hellingsindicator
12. magneet

PRODUCTKENMERKEN

De elektronische waterpas wordt gebruikt om de hellingshoek van verschillende oppervlakken te meten. Het apparaat heeft traditionele gedistilleerde dranken en een elektronisch meetsysteem. Dankzij de magneten in de basis is het mogelijk om de waterpas aan ferromagnetische oppervlakken te bevestigen. Lees voordat u het toestel gebruikt de volledige handleiding en volg de instructies.
LET OP! Het product is geen meetinstrument in de zin van de "Metrologiewet".

TECHNISCHE GEGEVENS

Afmetingen: 415 x 50 x 21 mm
Nominale spanning: 3 V d.c.
Voeding: 2 x AAA-batterij
Bereik van gemeten hoek: 4 x 90°
Meetresolutie: 0,05°
Nauwkeurigheid van gemeten hoek: 0 / 90°: ±0,1°; andere hoeken: ±0,2°
Werktemperatuur: 0 ÷ +40°C
Bewaartemperatuur: -10°C ÷ +50°C

BEDIENING VAN HET PRODUCT

Het apparaat moet verticaal worden geplaatst met de langere rand op het te meten oppervlak. De helling wordt alleen gemeten ten opzichte van het meetoppervlak. De gehele onderrand moet zich aan het gemeten oppervlak hechten. Het voorwaarts of achterwaarts hellende niveau zal de helling ten opzichte van het meetoppervlak niet correct meten.

Installatie van de batterijen
Open het deksel van het batterijvak. Verwijder indien nodig oude batterijen. Installeer de nieuwe batterijen in het compartiment en let op de juiste polariteit. Sluit het deksel van het batterijvak. Het gebruik van alkalinebatterijen van goede kwaliteit wordt aanbevolen.

Inschakeling van het product
Druk op de schakelaar om het toestel te starten. Het display licht op.
Houd de schakelaar ca. 3 seconden ingedrukt om het toestel uit te schakelen, het display wordt uitgeschakeld.
Als het toestel gedurende 3 minuten niet wordt gebruikt, wordt het automatisch uitgeschakeld. Dit is een functie die batterijvermogen bespaart.

Functieknoppen
ZERO - knop voor nulstelling en relatieve hoekmeting. De relatieve hoekmeting wordt aangegeven door het S-symbool op het display.
MODE - een toets om de eenheden van hoekmeting te wijzigen tussen: graden (O), mm/m, procentuele helling (%), en helling in imperiale inches per voet (in/ft). Na het selecteren van de eenheid is het symbool zichtbaar op het display.
HOLD - knop waarmee u de weergegeven waarde op het scherm kunt opslaan. Wanneer u op de knop drukt, verschijnt het H-symbool op het display.

Absolute meting (II)
Het apparaat moet worden gestart en op het te meten oppervlak worden aangebracht. Het display toont de helling in de geselecteerde eenheid. De meting wordt verricht ten opzichte van een universeel referentieniveau (water), net als bij het gebruik van een traditionele waterpas met libellen.
De hellingsindicator geeft de richting aan waarin het gemeten oppervlak moet worden bijgesteld om het waterpas te stellen (III).

Relatieve meting (IV)
Het apparaat moet worden gestart en op het te meten oppervlak worden aangebracht. Het display toont de helling in de geselecteerde eenheid. Druk op de ZERO-knop, de aanwijzing moet worden gereset. Breng de waterpas aan op het andere te meten oppervlak. Het display toont de helling van het tweede gemeten oppervlak ten opzichte van het eerste gemeten oppervlak.

Kalibratie (V)
Het apparaat is in de fabriek gekalibreerd en kalibratie is niet nodig. De kalibratie moet worden uitgevoerd telkens wanneer het toestel valt.
Tijdens de kalibratie mag de helling van het daarvoor gebruikte oppervlak niet groter zijn dan 5°.
Schakel het toestel uit en plaats het op een vlakke en gladde ondergrond.
Druk en houd de MODE-toets ingedrukt en druk op de schakelaar. De kalibratiemodus wordt geactiveerd als het display CAL1 weergeeft. Laat de druk op de knoppen los.
Druk nogmaals op de MODE knop, CAL1-weergave. Het zal beginnen te knipperen op het scherm. Verplaats het toestel niet totdat CAL2 wordt weergegeven.
Draai het toestel 180° en druk nogmaals op de MODE-knop, de CAL2-weergave zal knipperen. Beweeg het toestel niet totdat de CAL2 aanduiding van het scherm verdwijnt en de hellingshoekwaarde wordt weergegeven.

Zoemer
Als het toestel aan staat, wordt de zoemer geactiveerd door nogmaals op de schakelaar te drukken. Het display toont de zoemer-indicator. De zoemer laat een pulserende pieptoon horen met toenemende frequentie naarmate hij een hoek van 0° of 90° nadert. Er wordt een continu geluid uitgezonden wanneer het meetresultaat 0° of 90° is. Door nogmaals op de schakelaar te drukken, schakelt u de zoemer uit. De zoemer-indicator verdwijnt van het scherm.

Batterij-indicator
Als de batterijen bijna leeg zijn, verschijnt het batterijsymbool op het display. Vervang vervolgens de batterijen door nieuwe volgens de procedure die in de handleiding wordt beschreven. Vervang de batterijen altijd per paar, meng geen lege met nieuwe batterijen.

ONDERHOUD EN OPSLAG VAN HET PRODUCT

Veeg het product na het werk af met een zachte droge doek om vuil te verwijderen dat zich tijdens het werk kan hebben gevormd. Dompel het product niet onder in water.
Bewaar het product op een droge en schaduwrijke plaats met goede ventilatie. De opslagplaats mag niet toegankelijk zijn voor kinderen en onbevoegden het toestel te bedienen. Als het product langer dan 3 maanden wordt opgeslagen, verwijder dan de batterijen uit het product om lekkage van elektrolyt te voorkomen, wat kan leiden tot onomkeerbare schade aan het product. In het geval van batterijlekkage, huidcontact met de elektrolyt vermijden. Veeg de resterende elektrolyt in het product op met een droge, zachte doek. De batterij en het product mogen niet met andere afvalstoffen worden weggegooid, volg de plaatselijke voorschriften met betrekking tot de behandeling van dergelijk afval. Bewaar het toestel niet in containers met ander gereedschap, zodat het niet wordt blootgesteld aan schokken tijdens het vervoer.

Dit symbool geeft aan dat afgedankte elektrische en elektronische apparatuur (inclusief batterijen en accu's) niet samen met ander afval mag worden weggegooid. Afgedankte apparatuur moet gescheiden worden ingezameld en bij een inzamelpunt worden ingeleverd om te zorgen voor recycling en terugwinning, zodat de hoeveelheid afval en het gebruik van natuurlijke hulpbronnen kan worden beperkt. Het ongecontroleerd vrijkomen van gevaarlijke componenten in elektrische en elektronische apparatuur kan een risico vormen voor de menselijke gezondheid en schadelijke gevolgen hebben voor het milieu. Het huishouden speelt een belangrijke rol bij het bijdragen aan hergebruik en terugwinning, inclusief recycling van afgedankte apparatuur. Voor meer informatie over de juiste recyclingmethoden kunt u contact opnemen met uw gemeente of detailhandelaar.

GR

1. άκρο μέτρησης
2. διακόπτης λειτουργίας
3. κουμπί ελέγχου
4. θήκη μπαταρίας
5. αποτέλεσμα μέτρησης
6. δείκτης συμπεριφοράς μέτρησης
7. δείκτης σχετικής μέτρησης
8. σύμβολο βομβητή
9. σύμβολο μονάδαα μέτρησης
10. ένδειξη μπαταριών
11. ένδειξη παλμού
12. μαγνήτης

ΧΑΡΑΚΤΗΡΙΣΤΙΚΑ ΠΡΟΪΟΝΤΟΣ

Το ηλεκτρονικό αλφάδι χρησιμοποιείται για τη μέτρηση της γωνίας κλίσης διαφόρων επιφανειών. Η συσκευή διαθέτει παραδοσιακά αλκοολούχα λίβελα και ηλεκτρονικό σύστημα μέτρησης. Χάρη στους μαγνήτες στη βάση, είναι δυνατή η προσκόλληση του αλφαδιού σε σιδηρομαγνητικές επιφάνειες. Πριν να αρχίσετε να χρησιμοποιείτε τη συσκευή πρέπει να εξοικειωθείτε με το περιεχόμενο όλων των οδηγιών χρήσης και στη συνέχεια να παρακολουθήσετε τις συστάσεις.
ΠΡΟΣΟΧΗ! Το προϊόν είναι διάταξη μ΄λετρησης εν έννοια του νόμου «Δίκαιο μέτρων».

ΤΕΧΝΙΚΑ ΣΤΟΙΧΕΙΑ

Διαστάσεις: 415 x 50 x 21 mm
Ονομαστική τάση: 3 V d.c.
Τροφοδοσία: 2 x 1μπαταρία AAA
Εύρος μέτρησης γωνίας: 4 x 90°
Ανάλυση μέτρησης: 0,05°
Ακρίβεια μέτρησης γωνίας: 0 / 90°: ±0,1°· υπόλοιπες γωνίες: ±0,2°
Θερμοκρασία λειτουργίας: 0 ÷ +40°C
Θερμοκρασία αποθήκευσης: -10°C ÷ +50°C

ΟΔΗΓΙΕΣ ΧΡΗΣΗΣ

Η συσκευή πρέπει να εφαρμόζεται κατακόρυφα με το μακρύτερο άκρο στη μετρούμενη επιφάνεια. Η κλίση μετράται μόνο σε σχέση με την επιφάνεια μέτρησης. Ολόκληρο το κατώτερο άκρο πρέπει να προσκολλάται στη μετρούμενη επιφάνεια. Το αλφάδι με κλίση προς τα εμπρός ή προς τα πίσω δεν μετρά σωστά την κλίση σχετικά με την επιφάνεια μέτρησης.

Εγκατάσταση μπαταριών
Ανοίξτε το καπάκι της θήκης μπαταρίας. Εάν είναι απαραίτητο, αφαιρέστε τις παλιές μπαταρίες. Τοποθετήστε τις νέες μπαταρίες στο διαμέρισμα προσέχοντας τη σωστή πολικότητα. Κλείστε το καπάκι της θήκης μπαταρίας. Συνιστάται η χρήση αλκαλικών μπαταριών καλής ποιότητας.

Ενεργοποίηση του προϊόντος
Πατήστε το διακόπτη για να θέσετε τη συσκευή σε λειτουργία. Η οθόνη θα ανάψει.
Πατώντας και κρατώντας πατημένο το διακόπτη για περίπου 3 δευτερόλεπτα θα απενεργοποιήσετε τη συσκευή, η οθόνη θα απενεργοποιηθεί.
Εάν η συσκευή δεν χρησιμοποιηθεί για 3 λεπτά, θα απενεργοποιηθεί αυτόματα. Αυτή είναι μια λειτουργία που εξοικονομεί ισχύ μπαταρίας.

Κουμπιά λειτουργίας
ZERO - κουμπί που χρησιμοποιείται για το μηδενισμό και επιτρέπει τη μέτρηση της σχετικής γωνίας. Η σχετική μέτρηση της γωνίας υποδεικνύεται από το σύμβολο S στην οθόνη.
MODE – κουμπί για την αλλαγή των μονάδων της μετρούμενης γωνίας μεταξύ: μοιρών (°), mm/m, ποσοστού πρανούς (%) και πρανούς στο αυτοκρατορικό σύστημα μετρήσεων σε ίντσες ανά πόδι (in/ft). Αφού επιλέξετε τη μονάδα, το σύμβολό της θα είναι ορατό στην οθόνη.
HOLD – κουμπί που επιτρέπει να διατηρήσετε την εμφανιζόμενη τιμή στην οθόνη. Όταν πατηθεί, το σύμβολο H εμφανίζεται στην οθόνη.

Απόλυτη μέτρηση (II)
Η συσκευή πρέπει να τίθεται σε λειτουργία και να εφαρμόζεται στη μετρηθείσα επιφάνεια. Η οθόνη εμφανίζει την κλίση στην επιλεγμένη μονάδα. Η μέτρηση γίνεται σε σχέση με το γενικό επίπεδο αναφοράς (νερό), όπως στην περίπτωση της χρήσης παραδοσιακού αλφαδιού με λιβέλα αλκοόλης.
Η ένδειξη κλίσης θα δείξει την κατεύθυνση της ρύθμισης της μετρούμενης επιφάνειας για να ισοπεδωθεί (III).

Σχετική μέτρηση (IV)
Η συσκευή πρέπει να τίθεται σε λειτουργία και να εφαρμόζεται στη μετρηθείσα επιφάνεια. Η οθόνη εμφανίζει την κλίση στην επιλεγμένη μονάδα. Πατήστε το κουμπί ZERO, η ένδειξη θα πρέπει να μηδενιστεί. Εφαρμόστε το αλφάδι στη δεύτερη μετρηθείσα επιφάνεια. Στην οθόνη θα εμφανιστεί η κλίση της δεύτερης μετρηθείσας επιφάνειας σε σχέση με την πρώτη μετρηθείσα επιφάνεια.

Βαθμονόμηση (V)
Η συσκευή είναι εργοστασιακά βαθμονομημένη και δεν υπάρχει ανάγκη βαθμονόμησης. Η βαθμονόμηση πρέπει να πραγματοποιείται κάθε φορά που πέφτει η συσκευή.
Κατά τη διάρκεια της βαθμονόμησης, η κλίση της επιφάνειας που χρησιμοποιείται δεν πρέπει να υπερβαίνει τους 5°.
Σβήστε τη συσκευή και τοποθετήστε την σε επίπεδη και λεία επιφάνεια.
Πατήστε και κρατήστε πατημένο το κουμπί MODE και πατήστε το διακόπτη. Η λειτουργία βαθμονόμησης θα ενεργοποιηθεί εάν στην οθόνη εμφανιστεί η ένδειξη CAL1. Σταματήστε να πιέζετε τα κουμπιά.
Πατήστε ξανά το κουμπί MODE, ένδειξη CAL1. Θα αναβοσβήνει στην οθόνη. Μην μετακινείτε τη συσκευή μέχρι να εμφανιστεί η ένδειξη CAL2.
Γυρίστε τη μονάδα 180° και πατήστε ξανά το κουμπί MODE, η ένδειξη CAL2 αρχίζει να αναβοσβήνει. Μην μετακινείτε το μηχάνημα μέχρι να εξαφανιστεί η ένδειξη CAL2 από την οθόνη και να εμφανιστεί η τιμή της γωνίας κλίσης.

Βομβητής
Με τη συσκευή ενεργοποιημένη, ένα άλλο πάτημα του διακόπτη ενεργοποιεί τον βομβητή. Η οθόνη εμφανίζει την ένδειξη βομβητή. Ο βομβητής εκπέμπει ένα ηχητικό σήμα που αναβοσβήνει με αυξανόμενη συχνότητα καθώς πλησιάζει σε γωνία 0° ή 90°. Ένας συνεχής ήχος εκπέμπεται όταν το αποτέλεσμα της μέτρησης είναι 0° ή 90°. Το επόμενο πάτημα του διακόπτη απενεργοποιεί τον βομβητή. Η ένδειξη του βομβητή εξαφανίζεται από την οθόνη.

Ένδειξη μπαταρίας
Εάν οι μπαταρίες πρόκειται να εξαντληθούν, θα εμφανιστεί το σύμβολο της μπαταρίας στην οθόνη. Στη συνέχεια, αντικαταστήστε τις μπαταρίες με νέες, σύμφωνα με τη διαδικασία που περιγράφεται στις οδηγίες χρήσης. Να αντικαθιστάτε πάντοτε τις μπαταρίες σε ζεύγη, μην αναμειγνύετε χρησιμοποιημένες και νέες μπαταρίες.

ΣΥΝΤΗΡΗΣΗ ΚΑΙ ΦΥΛΑΞΗ ΠΡΟΪΟΝΤΟΣ

Αφού τελειώσετε να χρησιμοποιείτε το προϊόν, σκουπίστε το με μαλακό, στεγνό ύφασμα, αφαιρώντας πιθανές ακαθαρσίες που δημιουργήθηκαν κατά λειτουργία. Μην βυθίσετε το προϊόν στο νερό.
Φυλάξτε το προϊόν σε ένα στεγνό χώρο με σκιά, όπου διασφαλίζεται καλός εξαερισμός. Ο τόπος φύλαξης πρέπει να είναι μακριά από τα παιδία και τα πρόσωπα που δεν είναι εξουσιοδοτημένα να χειριστούν τη συσκευή. Αν η περίοδος διατήρησης υπερβαίνει 3 μήνες πρέπει να αποσυναρμολογήσετε τις μπαταρίες από τη συσκευή. Έτσι προστατεύετε τη συσκευή από διαρροή του ηλεκτρολύτη που μπορεί να προκαλέσει αμετάβλητές βλάβες του προϊόντος. Σε περίπτωση διαρροής του ηλεκτρολύτη από τη μπαταρία, πρέπει να αποφύγετε επαφή του με το δέρμα. Σκουπίστε τον ηλεκτρολύτη που παραμένει στο προϊόν με στεγνό, μαλακό ύφασμα. Μην απορρίπτετε το προϊόν και τις μπαταρίες μαζί με άλλα απορρίμματα, πρέπει να παρακολουθήσετε τις τοπικές διατάξεις σχετικά με επεξεργασία αυτών των απορριμμάτων. Μην αποθηκεύετε τη συσκευή σε κιβώτια με άλλα εργαλεία, έτσι ώστε να μην εκτίθεται σε κρούσεις κατά τη μεταφορά.

Αυτό το σύμβολο δείχνει ότι απαγορεύεται η απόρριψη χρησιμοποιημένου ηλεκτρικού και ηλεκτρονικού εξοπλισμού (συμπεριλαμβανομένων των μπαταριών και συσσωρευτών) με άλλα απόβλητα. Ο χρησιμοποιούμενος εξοπλισμός θα πρέπει να συλλέγεται επιλεκτικά και να αποστέλλεται σε σημείο συλλογής για να εξασφαλιστεί η ανακύκλωσή του και η ανάκτησή του για τη μείωση των αποβλήτων και τη μείωση του βαθμού χρήσης των φυσικών πόρων. Η ανεξέλεγκτη απελευθέρωση επικίνδυνων συστατικών που περιέχονται στον ηλεκτρικό και ηλεκτρονικό εξοπλισμό μπορεί να αποτελέσει απειλή για την ανθρώπινη υγεία και να προκαλέσει αρνητικές αλλαγές στο φυσικό περιβάλλον. Το νοικοκυριό διαδραματίζει σημαντικό ρόλο στην συμβολή στην επαναχρησιμοποίηση και ανάκτηση, συμπεριλαμβανομένης της ανακύκλωσης, χρησιμοποιημένου εξοπλισμού. Για περισσότερες πληροφορίες σχετικά με τις κατάλληλες μεθόδους ανακύκλωσης, επικοινωνήστε με τις τοπικές αρχές ή τον πωλητή.