YT-82833 - 18V NOŻYCE DO ŻYWOPŁOTU BEZ AKUMULATORA

CZĘŚCI ZAMIENNE

TOYA S.A.

AKTUALIZACJA: 7 KWIETNIA 2021

W wyniku ciągłego rozwoju produktów, **TOYA S.A**. zastrzega sobie prawo do dokonywania zmian konstrukcyjnych i technologicznych w produkcie bez uprzedniego informowania.

Rysunek złożeniowy

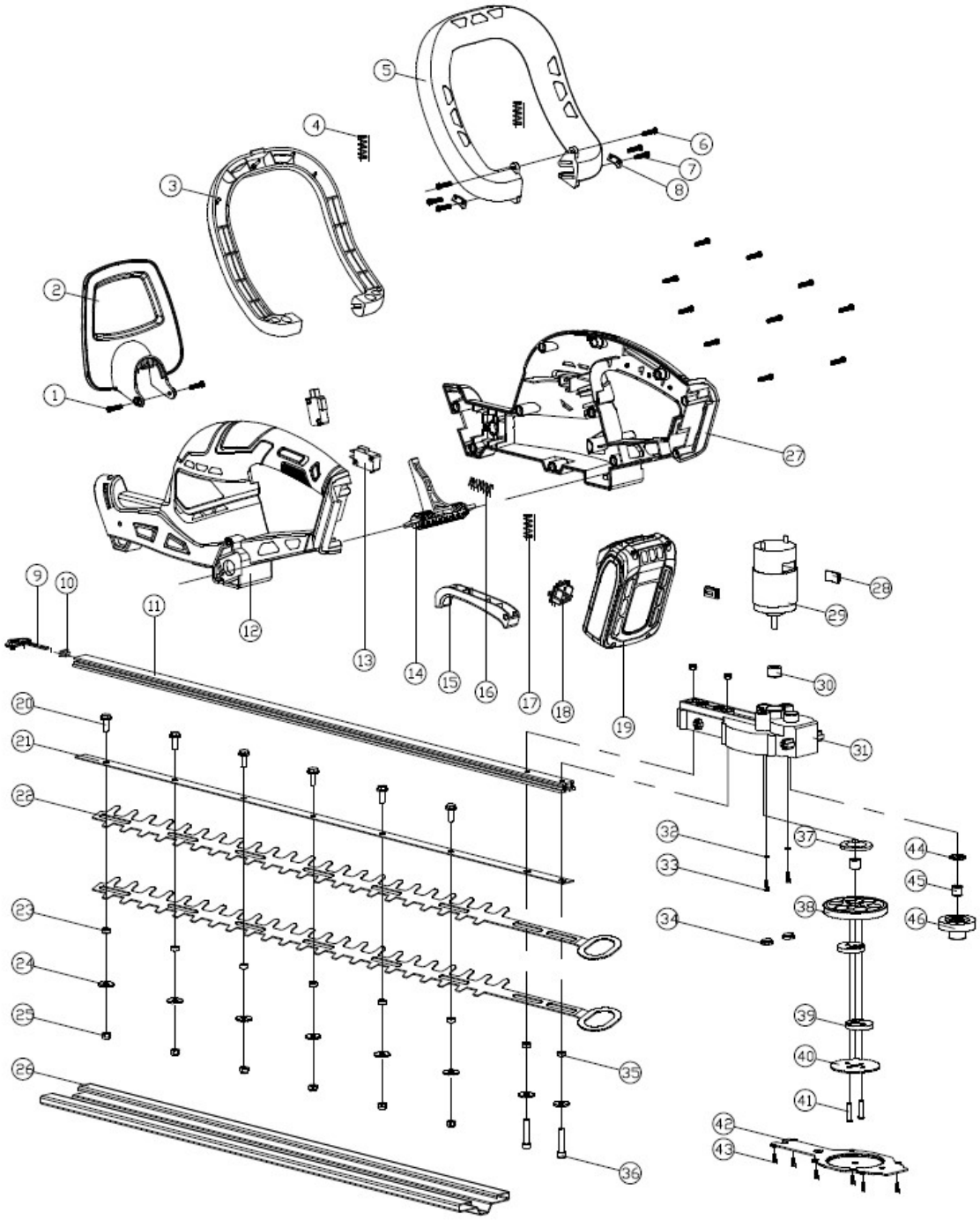

Lista części zamiennych

NO.	NR SAP	DESCRIPTION	NAZWA
1	ZY8283201	SCREWS ST3.9X12	WKRĘT SAMOGWINTUJĄCY
2	ZY8283202	PROTECTING MASK	OSŁONA
3	ZY8283203	THE HANDLE	RĘKOJEŚĆ
4	ZY8283204	HANDLE SPRING	SPRĘŻYNA RĘKOJEŚCI
5	ZY8283205	OUTSIDE HANDLE	RĘKOJEŚĆ ZEWNĘTRZNA
6	ZY8283206	SCREWS ST3.9X19	WKRĘT SAMOGWINTUJĄCY
7	ZY8283207	SCREWS ST3.9X25	WKRĘT SAMOGWINTUJĄCY
8	ZY8283208	LEFT,RIGHT PLATE	PŁYTKA LEWA, PRAWA
9	ZY8283209	METAL HOOK	HAK METALOWY
10	ZY8283210	SEAL	USZCZELKA
11	ZY8283211	ALUMINUM BACK GROOVE	WSPORNIK OSTRZY
12	ZY8283212	LEFT CABINET	OBUDOWA LEWA
13	ZY8283213	SWITCH	WŁĄCZNIK
14	ZY8283214	SWITCH LEVER	DZWIGNIA WŁĄCZNIKA
15	ZY8283215	SWITCH BUTTON	PRZYCISK WŁĄCZNIKA
16	ZY8283216	SWITCH LEVER SPRING	SPRĘŻYNA WŁACZNIKA
17	ZY8283217	SWITCH BUTTON LEVER	DŹWIGNIA PRZYCISKU WŁACZNIKA
18	ZY8283218	ELECTRODE PLATES	STYKI ELEKTRYCZNE
19	ZY8283219	BATTERY PACK	AKUMULATOR 18V
20	ZY8283220	HEX BOLTS M5X14	ŚRUBA
21	ZY8283221	BACKING	SZYNA OSTRZY
22	ZY8283222	KNIVES	OSTRZA
23	ZY8283223	BUSHINGS I	TULEJA OSTRZY
24	ZY8283224	GASKET I	USZCZELKA OSTRZY
25	ZY8283225	LOCKNUT M5	NAKRĘTKA
26	ZY8283226	HOLDER	OSŁONA OSTRZY
27	ZY8283227	RIGHT CABINET	OBUDOWA PRAWA
28	ZY8283228	CUSHION	AMORTYZATOR
29	ZY8283229	775 MOTOR	SILNIK ELEKTRYCZNY
30	ZY8283230	PINION	KOŁO ZĘBATE SILNIKA
31	ZY8283231	GEAR BOX	OBUDOWA PRZEKŁADNI

32	ZY8283232	FLAT WASHERS	PODKŁADKA
33	ZY8283233	SCREWS M4X10+ SHELLS PAD	ŚRUBA
34	ZY8283234	SEAL	USZCZELKA
35	ZY8283235	BUSHINGS II	TULEJA OSTRZY
36	ZY8283236	SOCKET HEAD CAP SCREWS M5X25	ŚRUBA
37	ZY8283237	GASKET II	USZCZELKA
38	ZY8283238	BIG GEAR	KOŁO ZĘBATE DUŻE
39	ZY8283239	ECCENTRIC	MIMOŚRÓD
40	ZY8283240	PLATEN	PŁYTKA
41	ZY8283241	RIVET	NIT
42	ZY8283242	LID PLATE	POKRYWA OBUDOWY PRZEKŁADNI
43	ZY8283243	SCREW ST2.9X14	WKRĘT SAMOGWINTUJĄCY
44	ZY8283244	GASKET III	USZCZELKA
45	ZY8283245	BEARING HK0609	ŁOŻYSKO IGIEŁKOWE HK0609
46	ZY8283246	A TRANSMISSION GEAR	KOŁO ZĘBATE PRZEKŁADNI
	ZY8283247	CHARGER	ŁADOWARKA
20,21,22,23,24,25	ZY828321A	KNIVES ASSEMBLY	ZESPÓŁ OSTRZY