Kołnierz rozgałęzienia rury fi 50 x 20 mm

9ALRBP5020





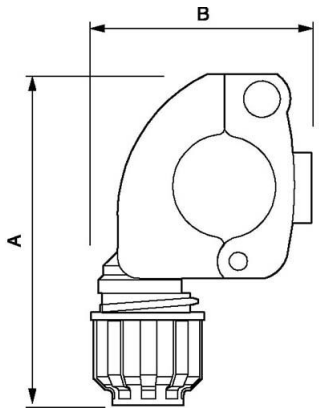

Dane produktu

Numer katalogowy	9ALRBP5020
EAN	3660058060677
Waga (kg)	0,4 kg (400 g)
Długość (mm)	111 mm (1,11 dm)
Wysokość (mm)	145 mm (1,45 dm)
Średnica (mm)	50 x 20
Konstrukcja (materiał)	Poliamid
Maksymalne ciśnienie (bar)	13 at 40°C
Producent	Airpress Polska Sp. z o.o.

