Kołnierz rozgałęzienia rury fi 63 x 32 mm

9ALRBP6332





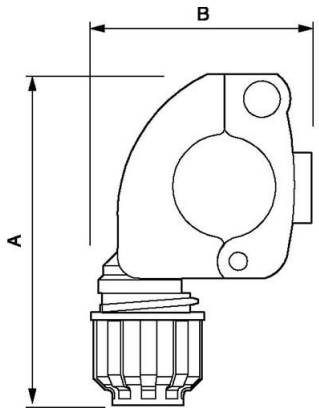

Dane produktu

Numer katalogowy	9ALRBP6332
EAN	3660058060714
Waga (kg)	0,39 kg (390 g)
Długość (mm)	118 mm (1,18 dm)
Wysokość (mm)	147 mm (1,47 dm)
Średnica (mm)	63 x 32
Konstrukcja (materiał)	Poliamid
Maksymalne ciśnienie (bar)	13 at 40°C
Producent	Airpress Polska Sp. z o.o.